Vision Line Superior 1100 serien

INSTALLASJON, SERVICE
OG BRUKERVEILEDNING

For Norge Sverige og Danmark

Denne serien av peiser er testet og godkjent for andre land (se teknisk data). Installasjon, service og brukerveiledning må da være på lokalt språk i landet peisene monteres.

Utarbeidet: 14.08. 2013
Kontrollert av: SH
Revidert: 01.06.22
Revidert av: BAA
Revisjonsnr.: 11

Denne Manualen gjelder følgende peiser:

Vision Line Superior 1100 F Front	-	VLS1100-FR
Vision Line Superior 1100 B 3-sidet	-	VLS1100-3S
Vision Line Superior 1100 RC Vinkel Høyre	-	VLS1100-CL
Vision Line Superior 1100 LC Vinkel Venstre	-	VLS1100-CR
Vision Line Superior 1100 RD 3-sidet	-	VLS1100-RD
Vision Line Superior 1100 RD 3-sidet 1/3 Høyre	-	VLS1100-RD1/3R
Vision Line Superior 1100 RD 3-sidet 1/3 Venstre	-	VLS1100-RD1/3L
Vision Line Superior 1100 RD 3-sidet 2/3 Høyre	-	VLS1100-RD2/3R
Vision Line Superior 1100 RD 3-sidet 2/3 Venstre	-	VLS1100-RD2/3L
Vision Line Superior 1100 ST Gjennomgående	-	VLS1100-ST

Innhold

1. Generelt 5

2. Brukerveiledning. 6

2.1 Førstegangs bruk 6

2.2 Fjernkontroll 6

2.3 Batterier 7

2.4 Bytting av batterier 7

2.5 Stille senderkoden 7

2.6 Å tenne peisen 7

2.7 For å slå av apparatet 8

2.8 Justere flamme innstilling 8

2.9 Bruke Sidebrennere 8

2.10 Innstille °C/24 timers klokke 8

2.11 Stille inn tid 8

2.12 Rengjøring og vedlikehold 8

3. Installasjonsinstruksjoner. 9

3.1 Gasstilkobling 9

3.2 Pipe 9

3.3 Peismontering 9-14

3.4 Tilkobling pipe 15-17

3.5 Kubbeoppsett - steiner 18-24

3.6 Igangsetting 25

4. Service 26

4.1 Rengjøring av glass 26

4.2 Service på brennere 26

4.3 Deler 27

5. Teknisk informasjon 28

5.1 Land der produktet er godkjent 28

5.2 Teknisk informasjon 29

5.3 Måltegninger 30-37

GB & IE

NB ! – TRANSPORTSIKRING

TRANSPORTSIKRING på Superior 1100 RD modellene og SUPERIOR 1100 ST

Det er to transport mutre (en på hver side). Mutrene er rødlakkerte.

Disse må løsnes med en omdreining hver før peisen tennes.

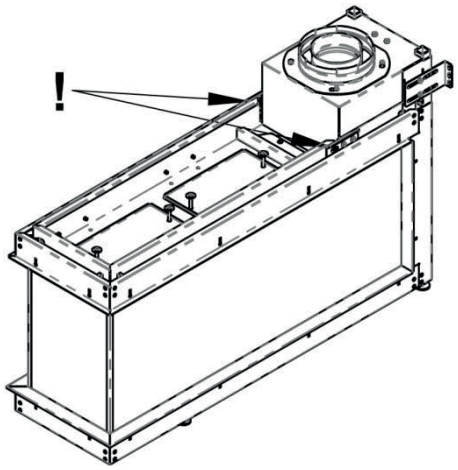

Mutrene kan også nås mellom glasset og rammen på peisen.

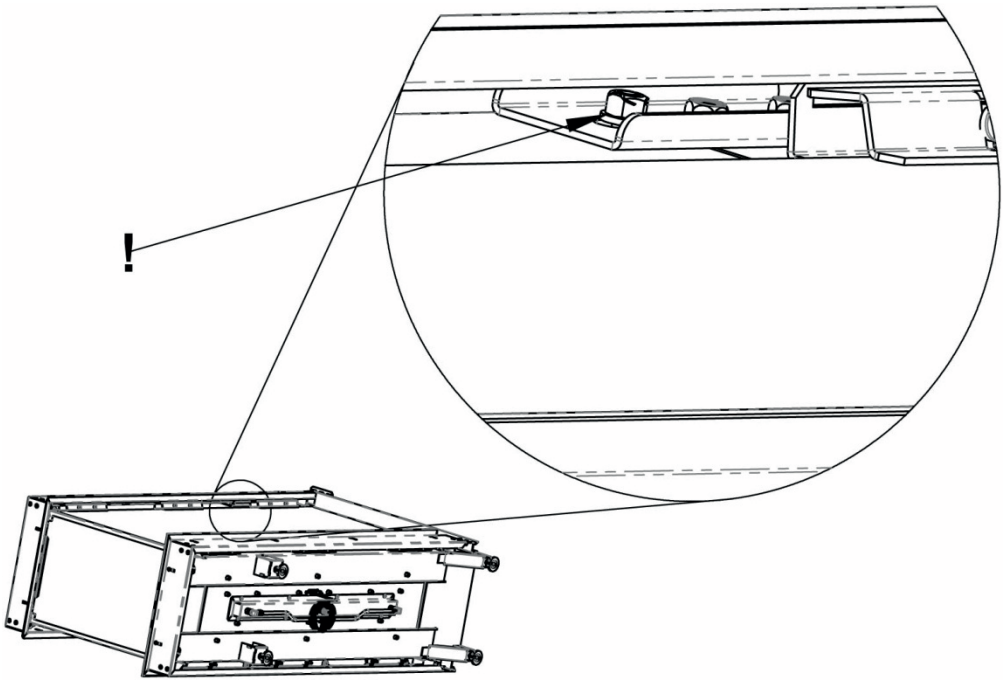

1. Generell Informasjon

Vision Line Superior peisene er høyeffektive direct-vent peiser med et avansert og nytt 3-delt brennersystem. De gir strålevarme i tillegg til konveksjonsvarme. Peisene kan brukes med høy effekt eller lav effekt etter behov. Midtbrenneren er karakterisert som hovedbrenner, andre og tredje brenner eller sidebrennere er karakterisert som effekt-brennere. Sidebrennerne kan slås av eller på mens peisen brenner.

Før bruk må det kontrolleres at de lokale forskriftene for gasstilførsel og gasstrykk er fulgt samt at justeringene for peisen er i henhold til denne manualen

Installasjonen må følge kravene i lokale og nasjonale Byggeforskriftene og nasjonale standarder. Denne manualen må også følges .

Sørg for at pipehatten/veggventilen ikke på noen som helst måte er tildekket: det være seg trær, busker etc. samt at ingen objekter er støttet opp mot denne veggventilen.

Rengjør glasset før peisen tennes. Eventuelle fingeravtrykk må fjernes, da disse vil bli brent inn i glasset og kan være umulige å fjerne.

Ikke bruk peisen hvis glasset er sprukket, fjernet eller åpent.

Peisen er laget for å passe en rekke installasjonsmåter som er nevnt i denne monteringsanvisningen. Men bare SL-pipe og DV-pipe levert av Peisselskabet kan benyttes.

Peisen har lukket forbrenning med balansert avtrekk og tilluft.

Peisen vil bli veldig varmt i drift, alle synlige overflater (bortsett fra kontrollene og betjeningsluke) bør ikke røres. Områder foran glassene må være klar for hindringer. Barn og personer med begrenset mobilitet bør beskyttes mot utilsiktet berøring.

Ikke plasser gardiner, møbler, klær etc. innenfor en meter avstand av denne peisen.

Ikke forsøk å brenne annen type gass enn det som står oppgitt på typeskiltet til gasspeisen. Typeskiltet finnes i serviceluken på siden av peisen (samme sted som mottaker for fjernkontroll).

Hvis peisen er slukket, med vilje eller av en annen grunn, forsøk ikke å tenne igjen innen tre minutter.

2. Bruksanvisning.

2.1 Førstegangs bruk

Før første gangs opptenning, sørg for at all emballasje, sikkerhetsklistremerker og beskyttende innpakning er fjernet, og at glasset er rengjort, inkludert alle fingeravtrykk.

Sørg for at rommet er tilstrekkelig ventilert første gang peisen tennes, vil vi anbefale å åpne vinduer hvis mulig. Kjør peisen på full setting i 6 til 7 timer kontinuerlig slik at lakken får en mulighet til fullt å herde. I løpet av denne perioden vil peisen avgi enkelte gasser og damper. Vi vil anbefale å holde barn og kjæledyr ut av området i denne tiden.

2.2 Fjernkontroll

Gasspeisen betjenes med fjernkontroll. Denne består av tre hoveddeler; håndsett (figur 1.1), mottaker (figur 1.2) og gassventil med manuell overstyring (figur 1.3). Gassregulatoren og mottakeren er bak betjeningsluken. Det er også der produktets merkeplate er plassert.

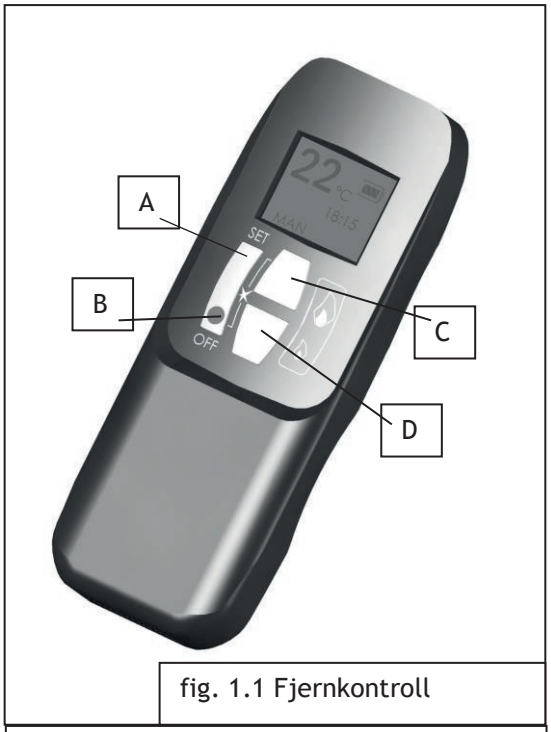

fig. 1.1 Fjernkontroll

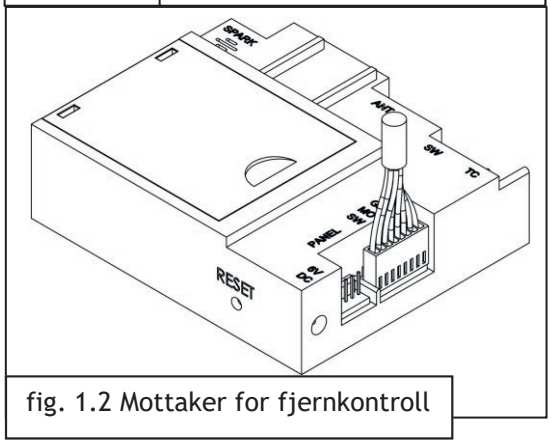

fig. 1.2 Mottaker for fjernkontroll

- Fjernkontrollen har 4 knapper. Disse vil betjene alle peisens funksjoner.
- La alltid gasskontrollventilen stå på "ON", "MAN" er bare for bruk til service og i tilfeller der fjernkontrollen er forlagt, eller hvis batteriet svikter.
- Med hvert vellykket tastetrykk på fjernkontrollen vil mottakeren avgi et lydsignal.
- Varmeeffekten/gassmengden kan justeres manuelt ved å vri på bryteren på gasskontrollventilen.

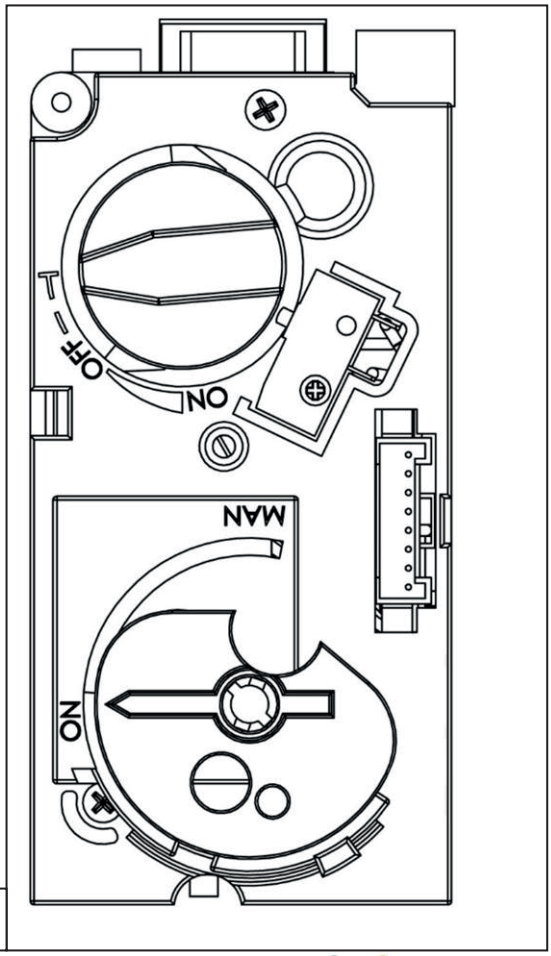

fig. 1.3 Gasskontrollventil

2.3 Batterier

Fjernkontroll:

1 x 9V "PP3" Batteri, Alkaline batterier anbefales

Mottaker:

4 x 1.5V "AA", Alkaline batterier anbefales for lenger levetid.

Som et alternativ til batterier kan gasskontrollventilen tilkobles strøm. Godkjent transformator kan benyttes. Bare en nettadapter levert av Peisselskabet kan brukes. Transformator kobles til DC 6V kontakten på enden av mottakeren.

Merk – hvis transformator brukes, fjern de fire AA-batteriene fra mottakeren, om dette ikke gjøres kan det føre til skade og feil på mottaker. Ved strømbrudd, kan mottakeren kobles fra og batteriene settes tilbake .

2.4 Bytting av batterier

Fjernkontroll:

Det er en batterinivå indikator på displayet på håndsettet. Når dette blir lavt byttes batteriet med et nytt 9V PP3 batteri.

Mottaker:

Tre korte lydsignaler høres når peisen er tent for å vise at batteriene i mottakeren er i ferd med å bli utladet.

Når batteriene er i ferd med og bli utladet, vil apparatet slås av med fjernkontrollen. Dette vil mislykkes i å skje hvis strømforsyningen er avbrutt.

For å skifte batterier i mottaker, skyv dekselet på toppen av mottakeren og bruk båndet til å trekke ut batteriene. Skift ut batteriene med nye 1,5 V AA, slik at båndet ligger under batteriene.

Ikke bland nye batterier med gamle, dette vil resultere i at de nye batteriene blir tømt svært raskt.

Når batteriene er byttet ut, kan det være nødvendig å tilbakestille senderkode, som beskrevet i neste avsnitt.

2.5 Stille senderkode

Press og hold RESET knappen med en spiss gjenstand (en penn eller lignende) til du hører to pip. Etter det andre litt lange pipet så slippes RESET knappen.

Innen 20 sekunder trykk på D knappen (fig. 1.1) til du hører et langt signal som bekrefter at senderkode er satt.

2.6 Å tenne peisen

Merk - Hvis peisen er skrudd av eller slukket av andre årsaker, må du vente i 3 minutter før du forsøker å tenne peisen igjen. Gasskontrollventilen har en sperre som ikke vil tillate tenningen før tre minutter har gått.

For å kunne bruke fjernkontrollen (figur 1.1), må det manuelle hjulet setts til "On" posisjon.

- Samtidig trykk og hold på knappene B og C (stjerne og stor flamme), inntil ett kort pip bekrefter at oppstartssekvensen er satt i gang.
- Løpende pipesignaler bekrefter at tenningen pågår.
- Når pilottenningen er bekreftet, og hvis det er gass og strøm vil brennerne antennes.
- Gjenta prosessen hvis pilottenningen svikter.

2.7 For å slå av peisen

Trykk på AV-knappen (knapp B fig. 1.1) på fjernkontrollen. Dette vil slukke alle brennere inkludert pilotflammen.

Merk: - Hvis du gjentatte ganger trykker på den lille flamme knappen(knapp D fig. 1.1) vil brennerne skrus av men pilotflammen vil være tent.

2.8 Justere flammeinnstilling

For å øke flammen, trykk på den store flamme knappen (knapp C fig 1.1.).

For å redusere flammen, trykk på den lille flammen knappen (knapp D fig 1.1.).

2.9 Bruke sidebrennerne

Merk: Magnetventilen vil ikke fungere i ett minutt etter tenning.

Magnetventilen kan ikke betjenes manuelt. Dersom batteriene lades ut, vil releet forbli i sin siste stilling.

Under normal drift vil magnetventilen bli tilbakestilt til ON (Åpen) når gassventilen er slått av med fjernkontrollen.

Ved opptenning vil både midtbrenner og sidebrennere starte å brenne.

For å slå av sidebrennere, trykk samtidig SET (A) og LITEN FLAMME (D)

For å slå på sidebrennere, trykk samtidig på SET (A) og STOR FLAMME (D)

(Instruksjoner finnes bak på fjernkontrollen)

2.10 Innstille °C/24 timers klokke

Trykk samtidig på OFF og LITEN FLAMME (knapper B og D fig. 1.1) inntil displayet skifter fra Fahrenheit/12 timers klokke til Celsius/24 timers klokke og vice versa.

2.11 Stille klokke

Displayet vil blinke etter:
A. Installere batteriet, eller
B. Samtidig å trykke på STOR FLAMME og LITEN FLAMME (knapper C og D fig. 1.1)
Trykk på STOR FLAMME (knapp C fig. 1.1) for å stille timer.
Trykk på LITEN FLAMME (knapp D fig. 1.1) for å stille minutter.
Trykk OFF (knapp B fig. 1.1) for å gå tilbake til standard driftsmodus eller bare vent og den vil gå tilbake til standard modus etter ca 15 sekunder.

2.12 Rengjøring og vedlikehold

Peisen bør inspiseres og vedlikeholdes (service) en gang i året av en kvalifisert servicearbeider. Inspeksjon og vedlikehold må minst sørge for at apparatet fungerer trygt og på riktig måte. Det anbefales å rengjøre peisen for støv jevnlig i løpet av fyringssesongen, og spesielt hvis peisen ikke har vært brukt på en stund. Dette kan gjøres med en myk børste og en støvsuger eller en fuktig klut. Bruk ikke etsende rengjøringsmidler eller rengjøringsmidler som har slipende effekt. NB Det er normalt at det blir skjolder/flekker på glass i peis.

3. Installasjonsinstruksjoner.

Før du starter installasjon, få bekreftet at opplysningene på typeskiltet svarer til de lokale forskriftene for gasstype (propan eller naturgass) og gasstrykk.

Sørg for at gassrør er i stand til å levere nødvendige volum og trykk og at gassrør er i samsvar med gjeldende regler.

3.1 Gasstilkobling

Denne peisen har en gasstilkoblingen på Ø 8mm.

3.2 Pipe

Peisen har balansert avtrekk og tilluftsystem – direct-vent. Alle avgasser føres ut av bygningen og all forbrenningsluft hentes utenfra.

Peisen kan monteres i nye boliger med balansert ventilasjon eller i boliger med undertrykksventilasjon.

3.3 Peismontering

Bestem plassering.

Legg opp gassrør til ca. riktig sted for gasskontrollventil/betjeningsluke.

Denne peisen har justerbare ben, Ønsket lengde må stilles inn før montering av pipe. Finjustering av bena er tilgjengelig via føttene.
Ikke foreta noen justeringer på peisen bortsett fra benlengde.

Peisen må bli installert med en minimum avstand på 150 mm til brennbare materialer.
Avstand kan reduseres til 50 mm ved bruk av ubrennbare plater med minimum 12mm tykkelse.
Avstand fra pipe til brennbare materialer er 75mm over pipe (ved horisontale strekk) eller 25mm på side og 25mm under pipe. Dette gjelder for både DV-pipe og SL-pipe

Denne gasspeisen krever ikke gulvplate foran peis.

Innkassingen til peisen må ha utluftingsventil med åpning på minimum 200 cm^2 totalt.
Luftavstand på 50mm bør opprettholdes rundt hele peisen. Legg derfor ikke isolasjon rundt eller over peisen.
Hvis en peishylle skal monteres over peisåpningen bør det være 150mm avstand fra peisåpning til underside peishylle. Se seksjon 3.3.3, for peishylle plassering
Avstandsbrakettene som er påmontert peisen kan benyttes til å feste peisen i bakvegg.

3.3.1 Innbygging av gasspeis

Ved innbygging av peis må hele peisen bygges inn som en lukket konstruksjon slik at tak, gulv og vegger som er eksponert mot peisen er beskyttet av ubrennbare plater som calsiumsilikatsplater, sementplater osv.
Se minimumsmål avsnitt 3.3.2.
Brennbare materialer må ikke være nærmere enn avstander beskrevet i avsnitt 3.3 (over)
Brannmursplater kan monteres direkte inntil peisens front. Puss/sparkel skal ikke inntil peis (se side 10)
Pakk eller legg ikke isolasjon eller annet materiale rundt eller over peisen.
Sørg for utlufting av innbyggingen i henhold til minimums åpninger som beskrevet i avsnitt 3.3 (over)
Lag en åpning i innbyggingen til betjeningsluken.

3.3.2 Innbygging av peis, minimumsmål (forutsatt bruk av ubrennbare plater)

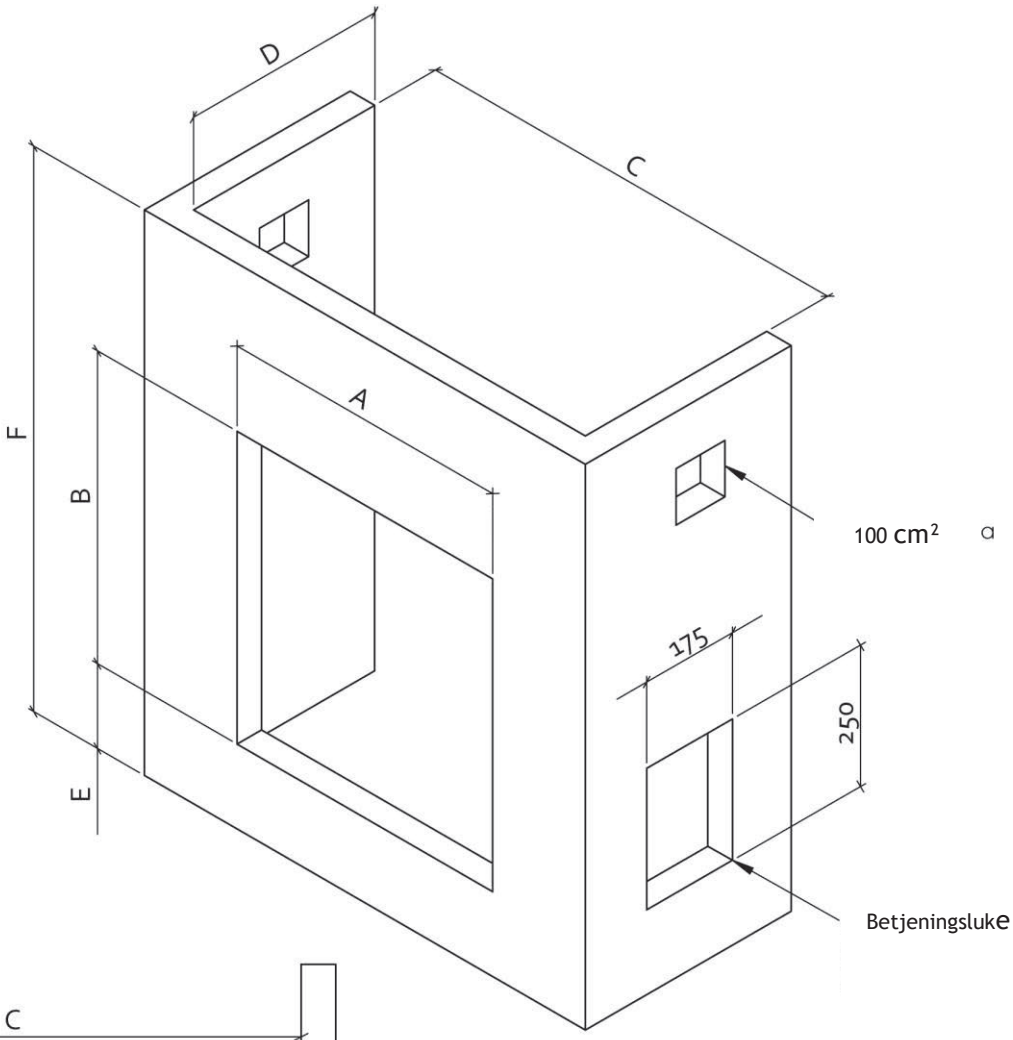

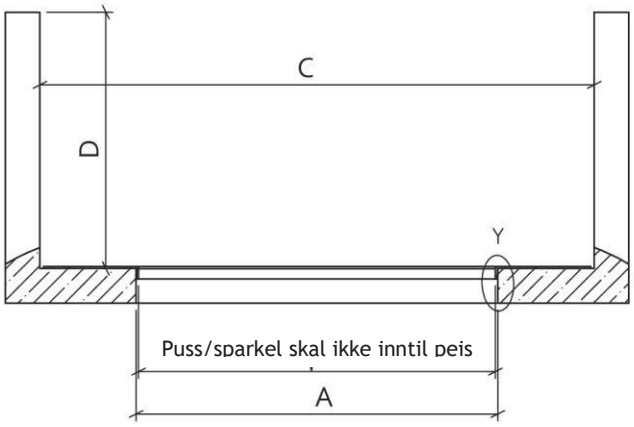

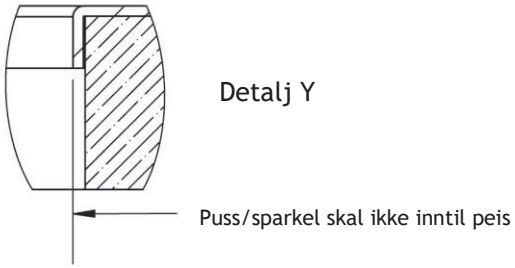

Innsats	A min	B min	C min	D min	E min	F min	G min	G2 min	H min	W min
VL S 1100 F	1110	425	1250	380	130	685	n/a	n/a	n/a	n/a
VL S 1100 B	n/a	425	1155	380	130	685	265	265	n/a	n/a
VL S 1100 CL & CR	n/a	425	1200	380	130	685	265	n/a	1115	n/a
VL S 1100 RD	n/a	425	355	1280	130	800	1115	1115	n/a	n/a
VL S 1100 RD1/3	n/a	425	355	1280	130	800	1115	385	n/a	n/a
VL S 1100 RD2/3	n/a	425	355	1280	130	800	1115	750	n/a	n/a
VL S 1100 ST	1110	425	1330	n/a	130	800	n/a	n/a	n/a	355

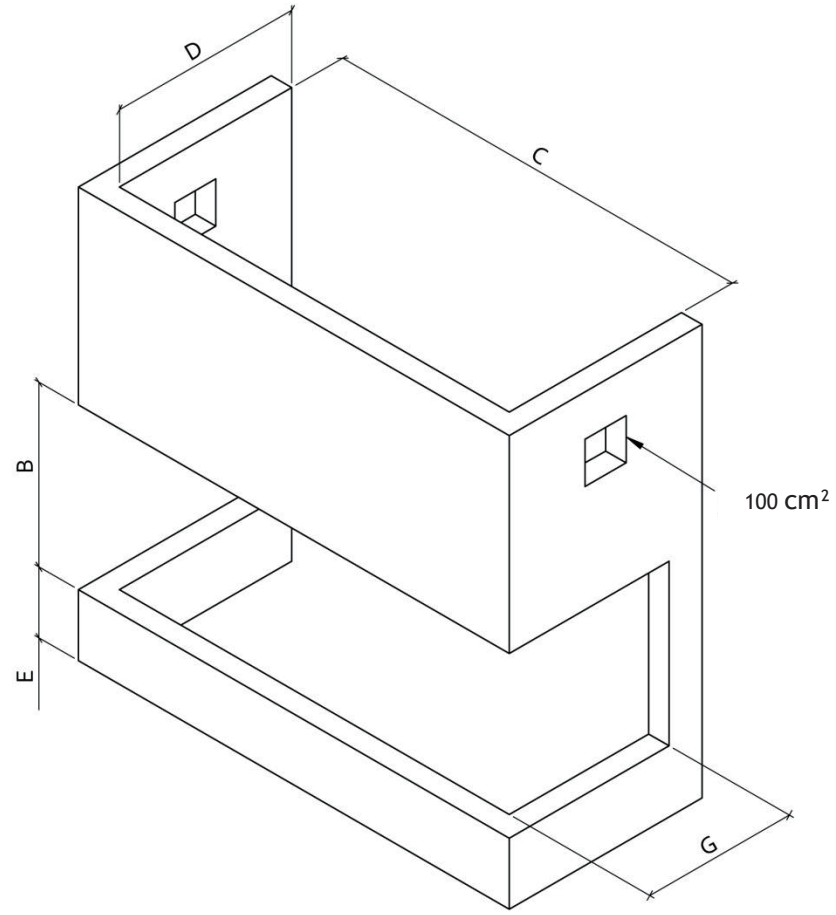

Størrelser for innbygging
av Superior 1100 B

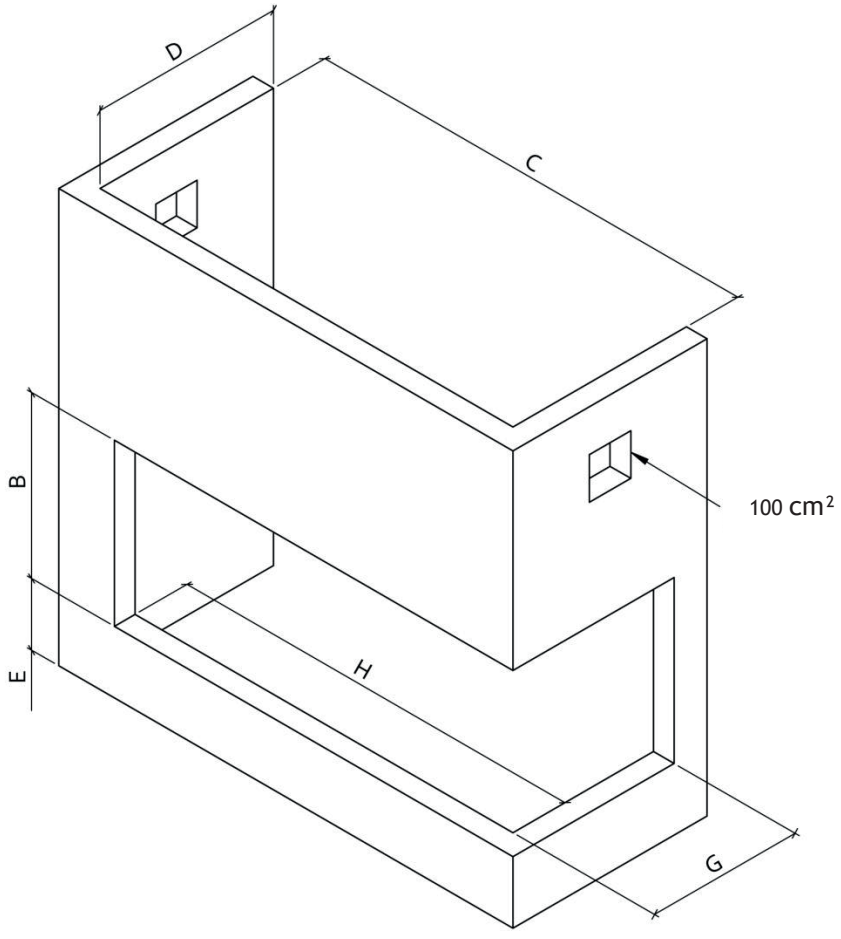

Størrelser for innbygging
av Superior 1100 LC/RC

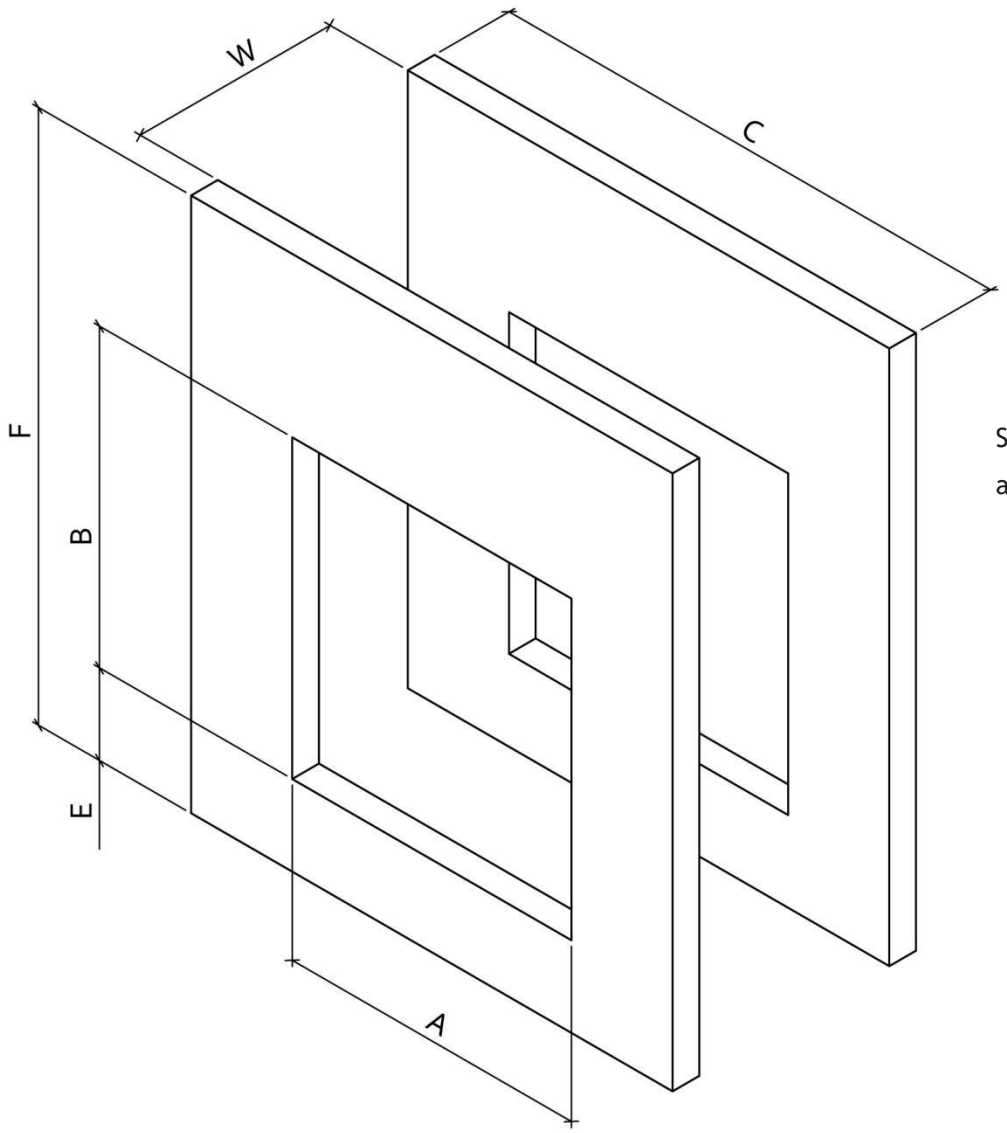

Størrelser for innbygging
av Superior 1100 ST

3.3.4 Avstander til peishylle/omramming

3.3.4.a Brennbar omramming - Sett fra siden

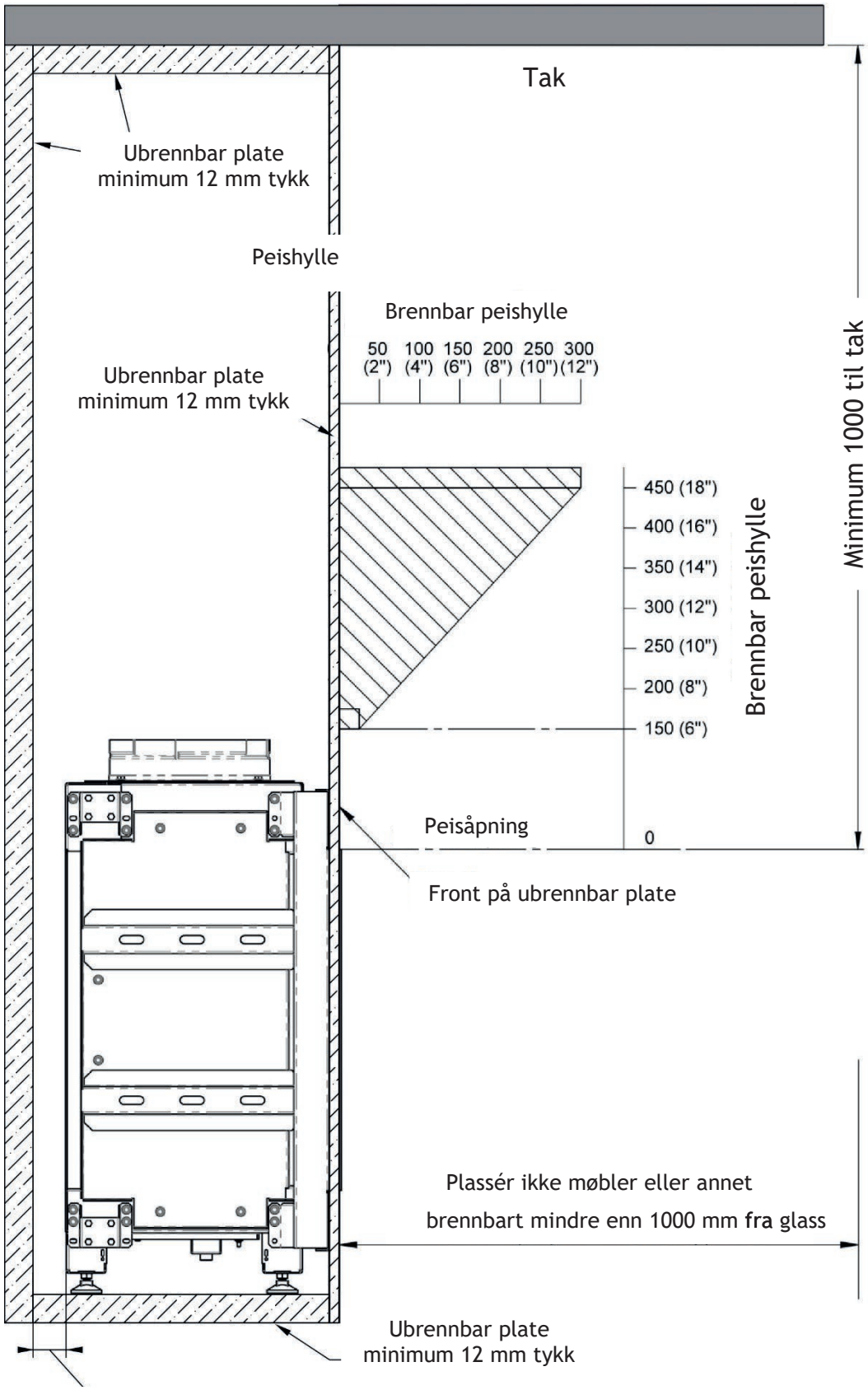

Luftavstand på 50mm bør opprettholdes rundt hele peisen. Ved bruk av 50 mm brannmursplater bak peis, kan avstanden mellom peisens baksideside og brannmursplate reduseres til 20 mm.

3.3.4.b Brennbar omramming – Sett ovenfra

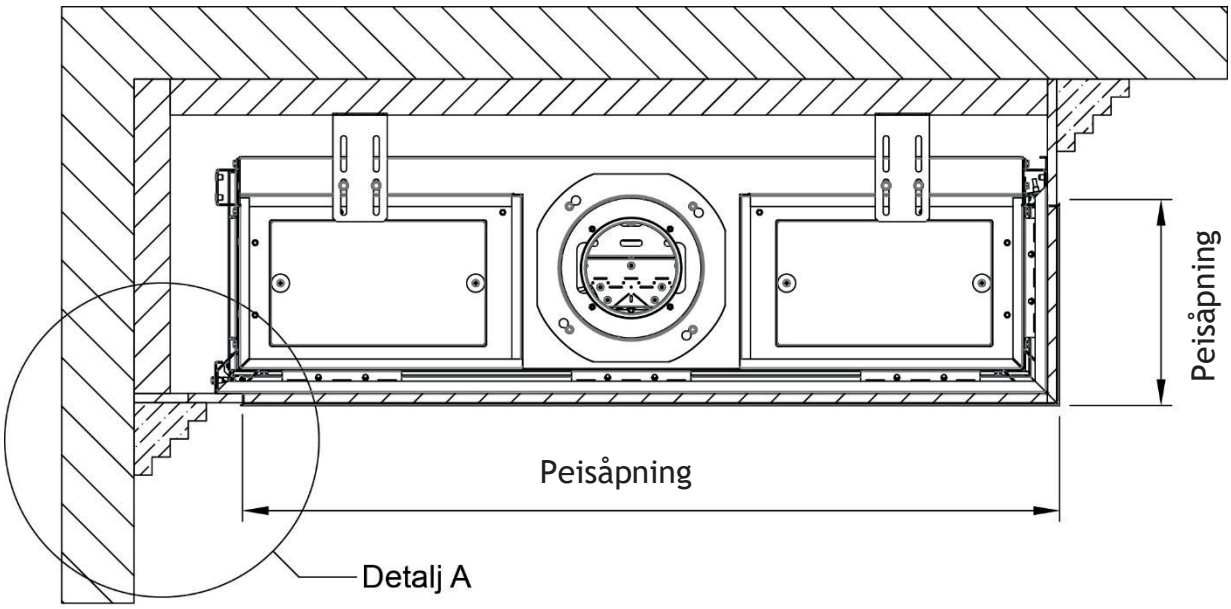

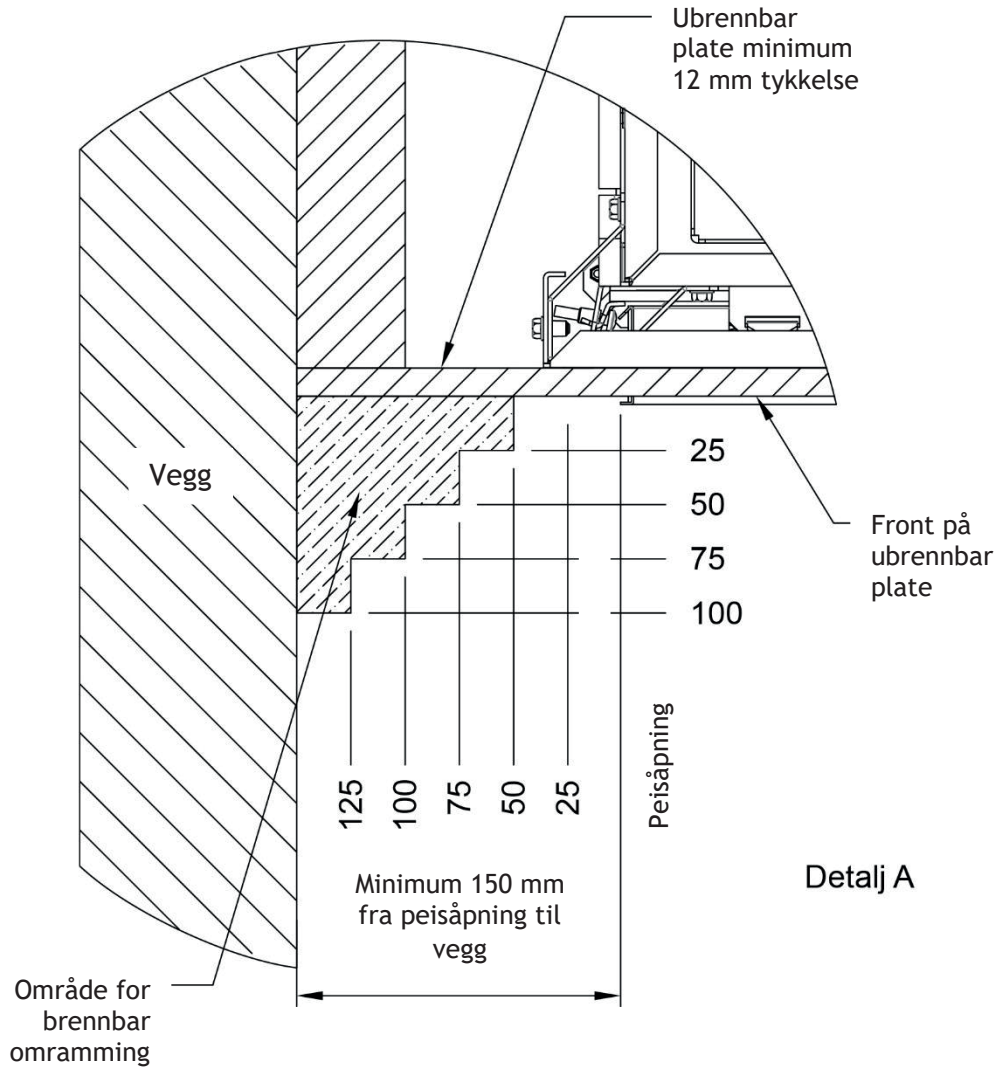

3.4 Tilkobling pipe

3.4.1 Generelt

Denne peisen kan monteres med vertikalt avtrekk og en pipehatt eller med horisontalt avtrekk og en veggmontert pipehatt.

Denne peisen må kun brukes med Direct-Vent (ellers kjent som konsentriske pipe) pipedeler som angitt av Peisselskabet. Peisselskabets spesifiserte pipedeler- SL eller DV - har blitt godkjent med peisen. Hvis peisen monteres med andre pipe/avtrekksystemer vil Peisselskabet fraskrive seg garantiansvar. Buk av andre pipe/avtrekksystemer kan påvirke sikkerhet og funksjon. Peisens krage passer DV pipe, skal SL pipe benyttes må man starte med en DV-SL overgangsdel.

3.4.2 Horisontal pipeavslutning

Pipe dimensjoner:

Vision Line Superior 1100 : DV-pipe Ø130/200 (Ø5”/8”) Peisens krage
DV-pipe Ø130/200 (Ø5”/8”) Kan brukes hele veien
SL-pipe Ø100/170 (Ø4”/6 ⅝”) Må starte med overgangsdel.

DV-pipe er mer fleksibel på lengre horisontale strekk enn SL-pipe

Pipehatt vegg: DV-pipe Ø130/200 (Ø5”/8”) Part No. 58DVA-HC-S
SL-pipe Ø100/170 (Ø4”/6 ⅝”) Part No. 46DVA-HC-S

Maksimal horisontalt pipestrekk (H)

= 4 X Vertikal Pipehøyde (V) . For DV-pipe (Ø130/200 (Ø5”/8”))

= 2 X Vertikal Pipehøyde (V) . For SL-pipe (Ø100/170 (Ø4”/6 ⅝”))

Maksimal horisontalt pipestrekk (H) =15m.

3.4.3 Avstandskrav for pipe

For detaljerte avstander se figur på side 16.

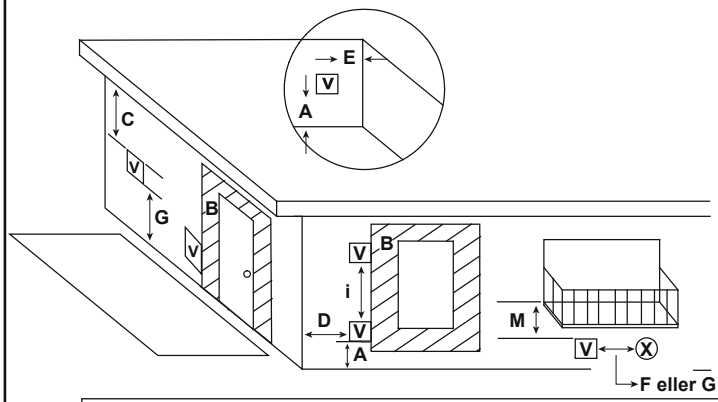

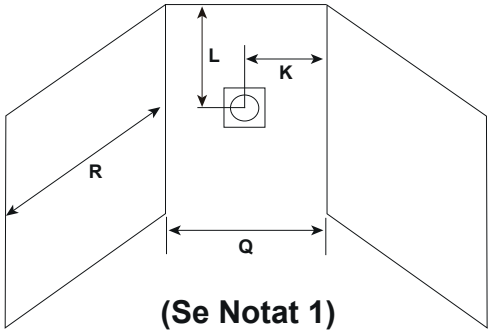

(Se Notat 1)

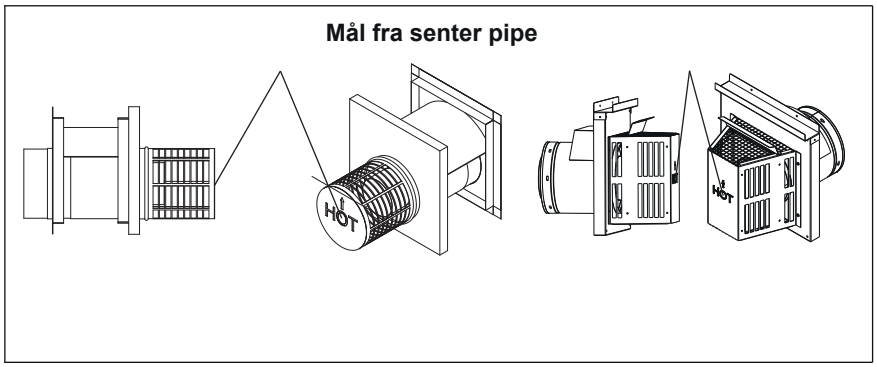

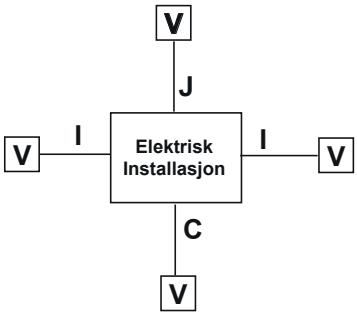

V = AVTREKKSUTLØP **X = LUFTINNTAK** **= OMRÅDE DER UTLØP IKKE ER TILLATT**

	SL	DV	
A	385 mm	400 mm	Klaring over veranda, terasse eller balkong.
B	385 mm	400 mm	Klaring til vinduet eller døren som kan åpnes eller til permanent stengt vindu (glass)
C	585 mm	600 mm	Vertikal klaring til overbygg
D	385 mm	400 mm	Klaring til utvendig hjørne
E	385 mm	400 mm	Klaring til innvendig hjørne
F	395 mm	410 mm	Klaring til ikke mekanisk luftinntak til bygg eller andre forbrennings apparater
G	1885 mm	1900 mm	Klaring til et mekanisk luftinntak
H			klaring over bakke (vurderes utifra klimatiske forhold (snø)
I	235 mm	250 mm	Klaring fra sidene av elektrisk installasjon
J	495 mm	510 mm	Klaring over elektrisk installasjon
	Dekkede alkove-anvendelser		
K	385 mm	400 mm	Klaring til sidevegger
L	585 mm	600 mm	Vertikal klaring til overbygg (kun tillatt dersom veranda, terrasse eller balkong er
			helt åpen på minst to sider under gulvet)
	Q_{MIN}		R_{MAX}
1 x Hette	910 mm	910 mm	2 x $Q_{FAKTISK}$
2 x Hette	1800 mm	1800 mm	1 x $Q_{FAKTISK}$
Notat 1:			Utløp i en tildekket alkove (område som kun er åpent kun på en side og eller med overheng) er tillatt med dimensjonene spesifisert for paneler og overbygg. OBS! det må være min. 910 mm mellom utløpshetter.
Notat 2:			Lokale foreskrifter og reguleringer kan kreve andre klaringer.
Notat 3:			Utløpshetter kan være varme. Vurder nærheten til dører eller andre "traffikerte" områder.
Notat 4:			Plassering av avtrekksutløp må ikke forhindre tilgang til elekriske installasjoner. Utløp for avtrekksystem er **IKKE** tillatt i lukkede verandaer.

Vertikal pipelengde (V) meter	Maks horisontal pipelengde, (H) meter for Ø130/200 (Ø5”/8”) rør DV-pipe	Maks horisontal pipelengde, (H) meter for Ø100/170 (Ø4”/6 ⅝”) rør SL-pipe
0.5	1	1
1	3	2
1.5	5	3
2	7	4
2.5	9	5
3	11	6
3.5	13	7
4	15	8
4.5	15	9
5	15	10
5.5	15	11
6.5	15	13
7	15	14
7.5 og over	15	15

Minimum/maksimum vertikal pipehøyde 6/4”: Vision Line 1100 - 0.5m/11m
Minimum/maksimum vertikal pipehøyde 8/5”: Vision Line 1100 - 0.5m/13m

Avbøyninger horisontale strekk: På horisontal strekk kan det brukes opp til 2. avbøyninger.
For hver avbøyning trekkes det fra 0,5 meter horisontale strekk ihht. overstående tabell.

Struping av avgassrør:
SL-pipe Ø100/170 (Ø4”/6 ⅝”), Vertikal lengde < 1m, Ingen struping.
SL-pipe Ø100/170 (Ø4”/6 ⅝”), Vertical lengde > 1m, 35mm struping.
DV-pipe Ø130/200 (Ø5”/8”), Vertikal lengde, 1m, ingen struping.
DV-pipe Ø130/200 (Ø5”/8”), Vertikal lengde 1-2m, 35mm struping.
DV-pipe Ø130/200 (Ø5”/8”), Vertikal lengde > 2m, 50mm struping.

3.4.4 Vertikal pipeavslutning

Pipedimensjoner:

DV-pipe Ø130/200 (Ø5”/8”) Peisens krage.
DV-pipe Ø130/200 (Ø5”/8”) Kan brukes hele veien
SL-pipe Ø100/170 (Ø4”/6 ⅝”) Må starte med overgangsdel

Pipehatt:
DV-pipe Ø130/200 (Ø5”/8”) Part No. 58DVA-VC (inc. VCH & VCE)
SL pipe Ø100/170 (Ø4”/6 ⅝”) Part No. 46DVA-VC (inc. VCH & VCE)

Min. vertikal røykrørlengde: Vision Line 1100 - 0.5m

Struping av avgassrør:
SL-pipe Ø100/170 (Ø4”/6 ⅝”), Vertikal Rise < 2m, 35mm struping.
SL-pipe Ø100/170 (Ø4”/6 ⅝”), Vertikal Rise > 2m, 60mm struping.
DV-pipe Ø130/200 (Ø5”/8”), Vertikal lengde, <1m, ingen struping.
DV-pipe Ø130/200 (Ø5”/8”), Vertikal lengde 1-2m, 35mm struping.
DV-pipe Ø130/200 (Ø5”/8”), Vertikal lengde 2-4m, 50mm struping.
DV-pipe Ø130/200 (Ø5”/8”), Vertikal lengde >4m, 60mm struping.

3.5 Tilbehør Vedkubber – steiner - glødeeffekter.

Ved plassering av effekter på brennere og peisbunnen er det viktig at pilotområde ikke blir tildekt. Pilot og pilotskjold må holdes klar av alle effekter.

Ved service og vedlikehold skal det kontrolleres at kryss-tenning fra pilot til hovedbrenner og fra hovedbrenner til sidebrennere har en jevn tenning.

Vist ovenfor er kubbesettet som brukes for Vision Linje Superior 1100. Pakken innholder: en pose grå «glør», en pose svarte «glør», 11 stk vedkubber og en pose med glødetrå..

Vist på de neste sidene er det to oppsett for vedkubbene. Den ene er for Superor 1100B(3-sidet med to kortsider), Superior 1100 CL/CR (vinkel- høyre eller venstrevendt), Superior 1100F (rettvegg)

Det andre er for Superior 1100 RD (3-sidet), Superior 1100RD 1/3 (3-sidet), Superior 1100RD 2/3 (3-sidet) og Superior 1100ST (gjennomgående)

Glødetråden legges over brennerne etter at sorte og grå «glør»samt vedkubber er lagt

Steiner, knust Glass og Lava er alle vist i bruksanvisningen som enten hvit eller svart. Andre farger kan imidlertid være tilgjengelig. Oppsettet vil forbli den samme som beskrevet i denne håndboken.

3.5.1 Vision Line Superior 1100 – Vedkubbeplassering for Superior 1100B, Superior 1100CL/CR, Superior 1100F

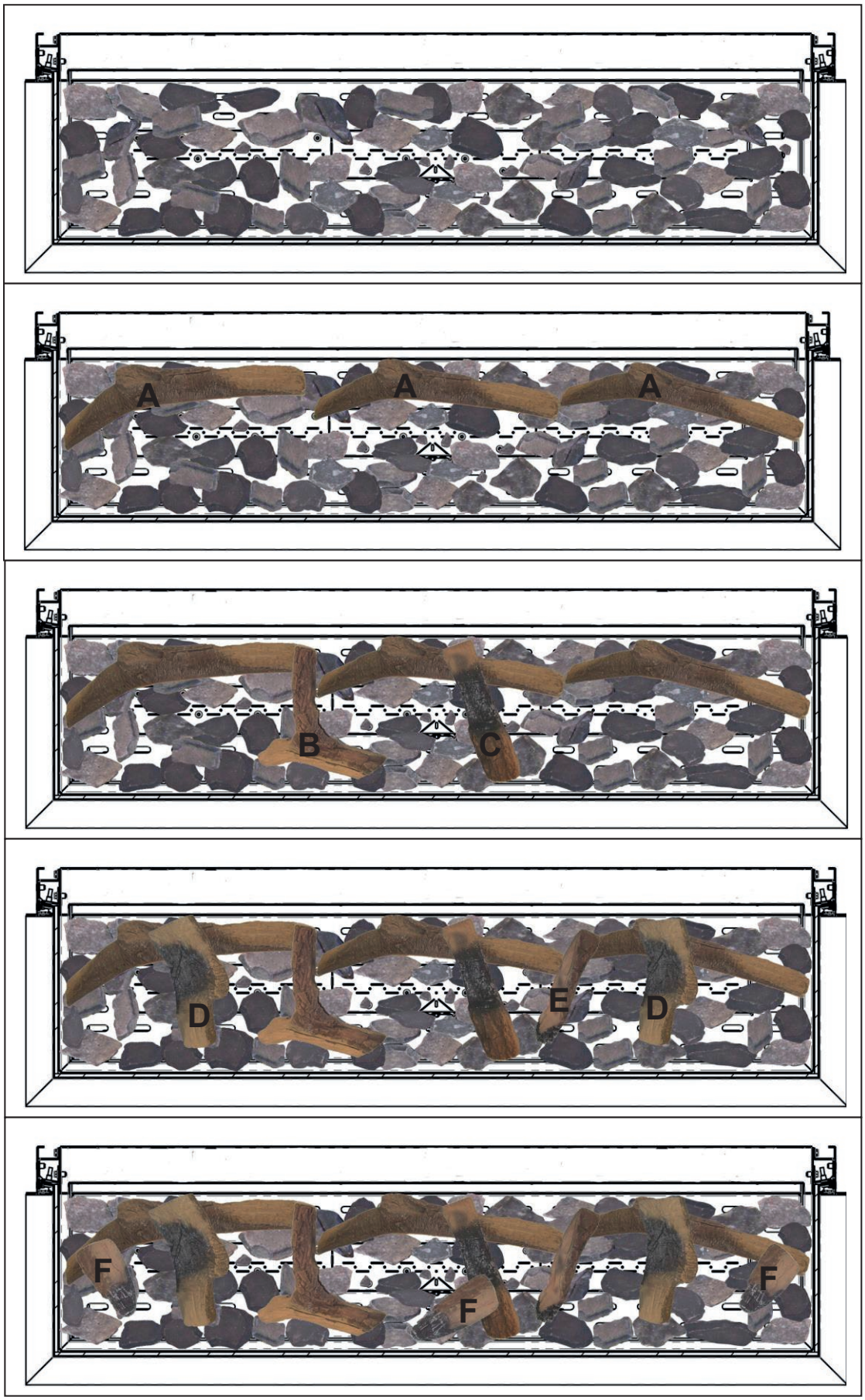

Spre Posene med glomateriale over toppen av brennere som anvist, hold Pilot området klart.

Legg inn de 11 vedkubbene som anvist

Legg glødtråden blant vedkubbene i flammene for å lage et realistisk flammebilde.

3.5.2 Vision Line Superior 1100 – Vedkubbeplassering for Superior 1100RD, Superior 1100RD1/3, Superior 1100RD2/3 og Superior 1100ST

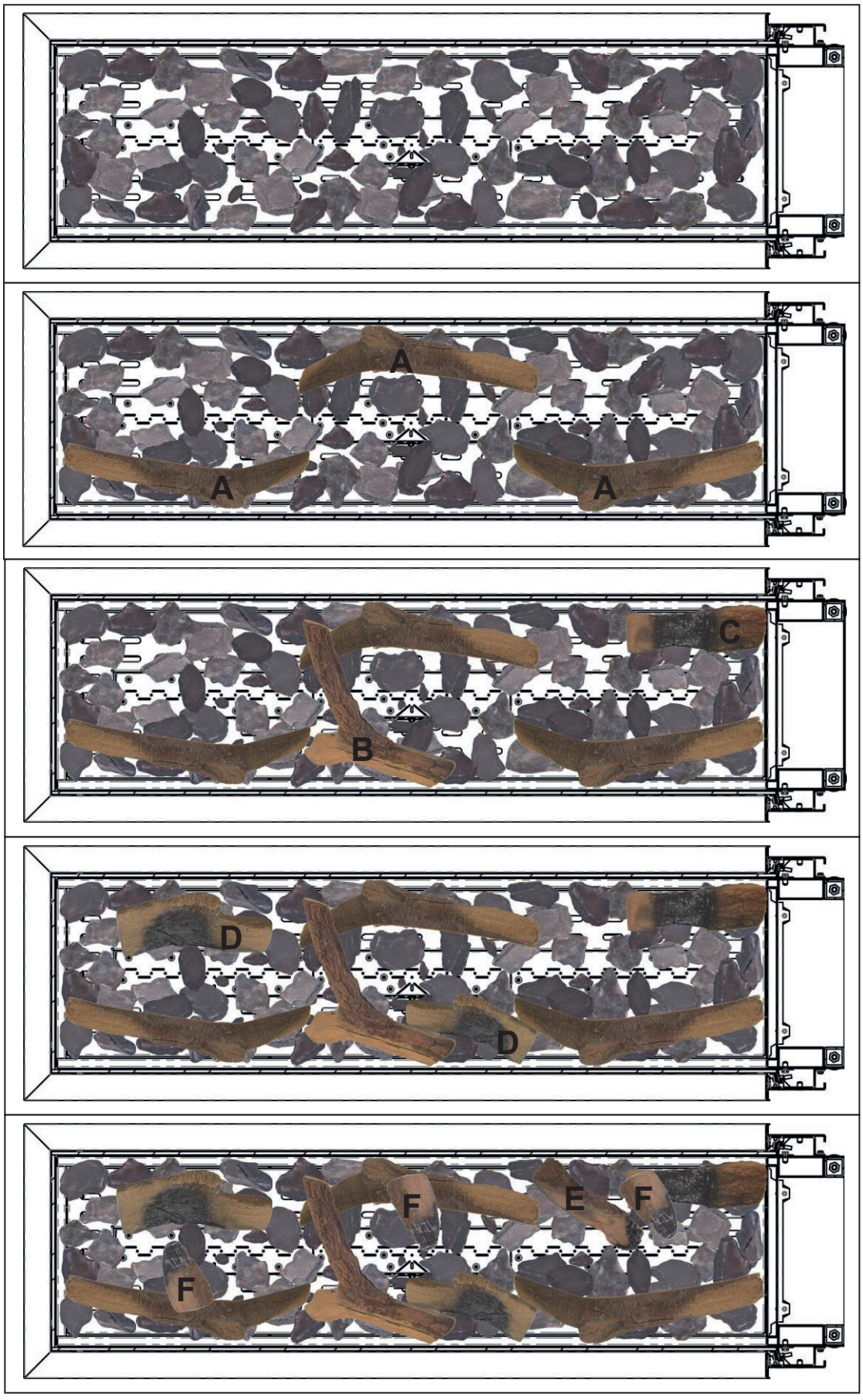

Spre Posene med glomateriale over toppen av brennere som anvist, hold Pilot området klart.

Legg inn de 11 vedkubbene som anvist

Legg glødtråden blant vedkubbene i flammene for å lage et realistisk flammebilde.

3.5.3 Vision Line Superior 1100 - Steiner

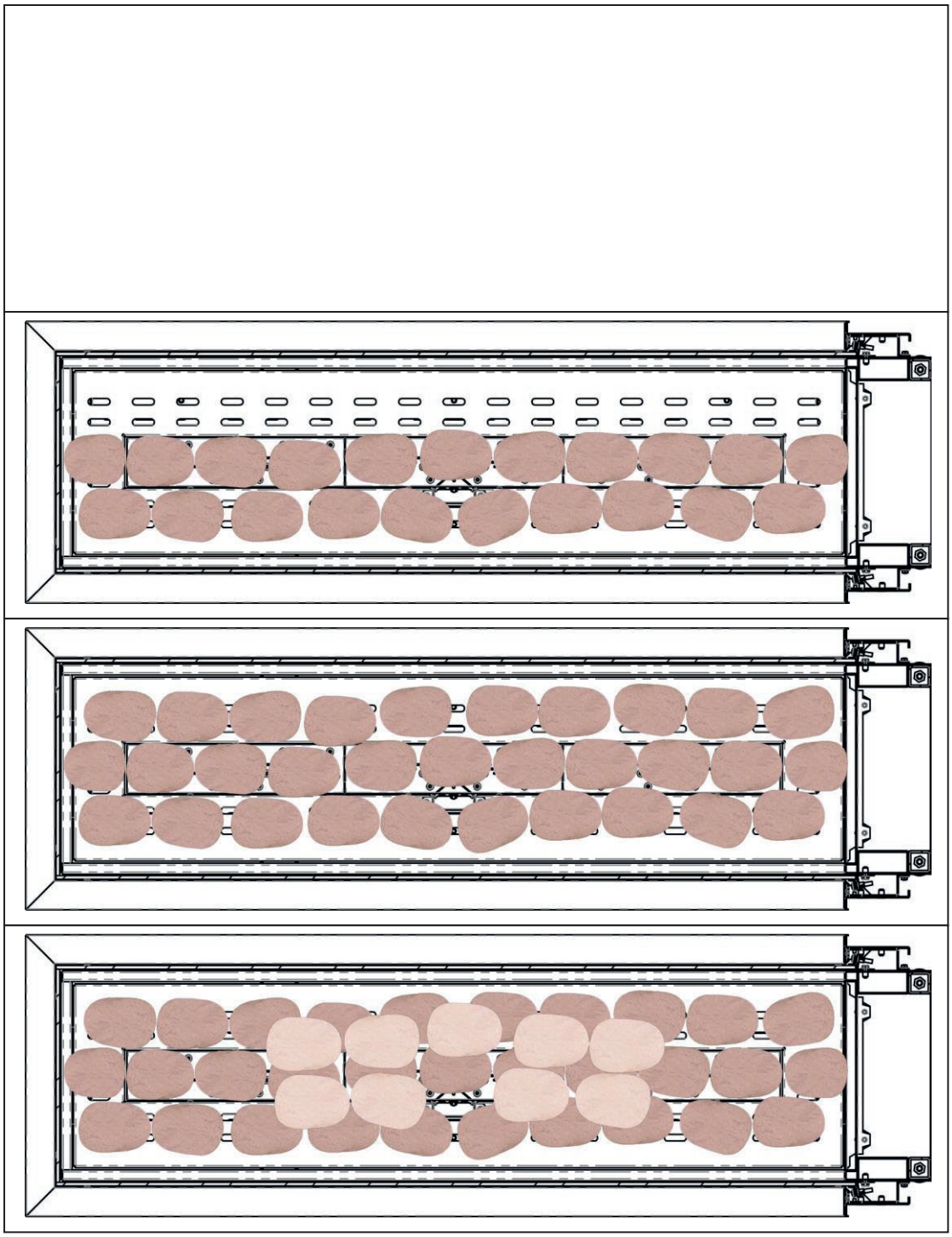

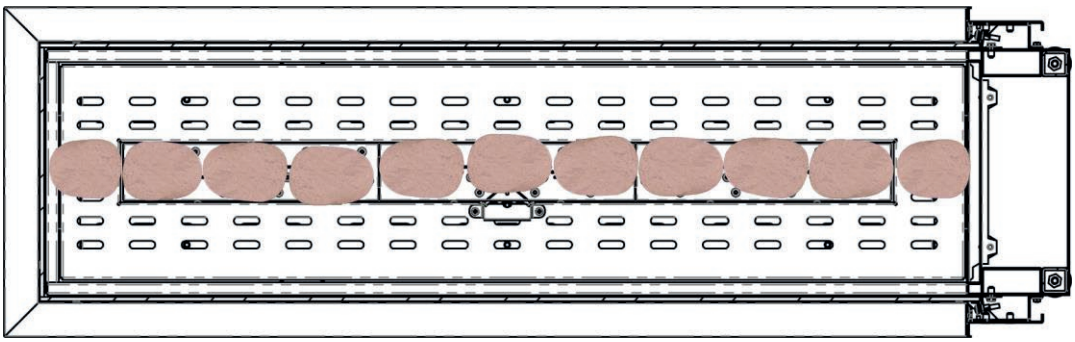

3.5.4 Vision Line Superior 1100 - Stone

Spre posene med steiner og fordel jevnt på rist og brenner, hold pilotområdet klart.

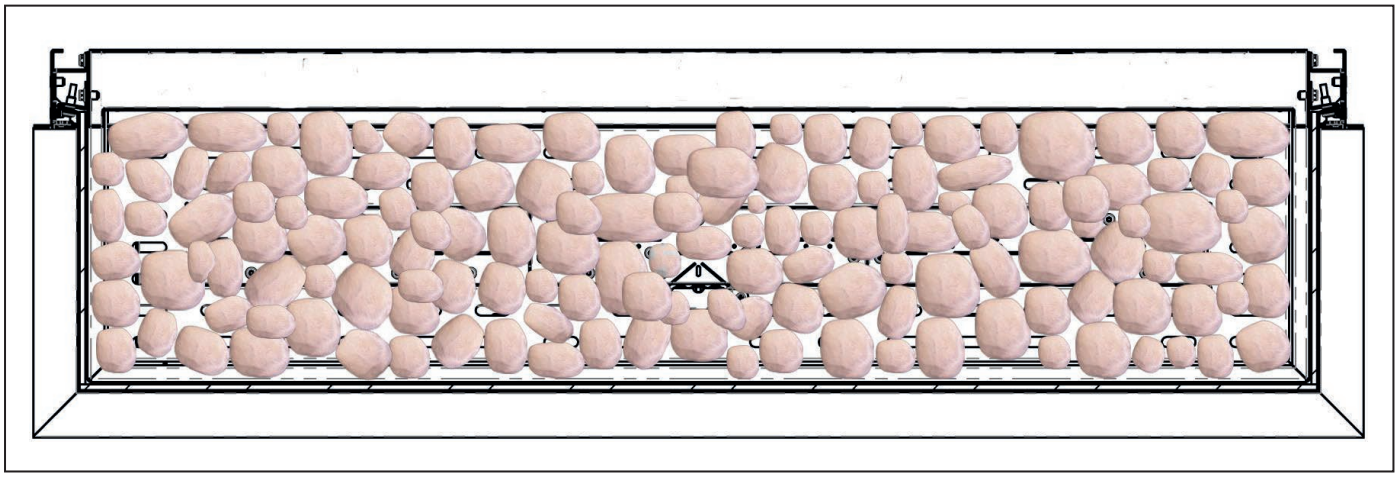

3.5.5 Vision Line Superior 1100 – Småstein

Spre posene med småstein og fordel jevnt på rist og brenner, holde pilotområdet klart.

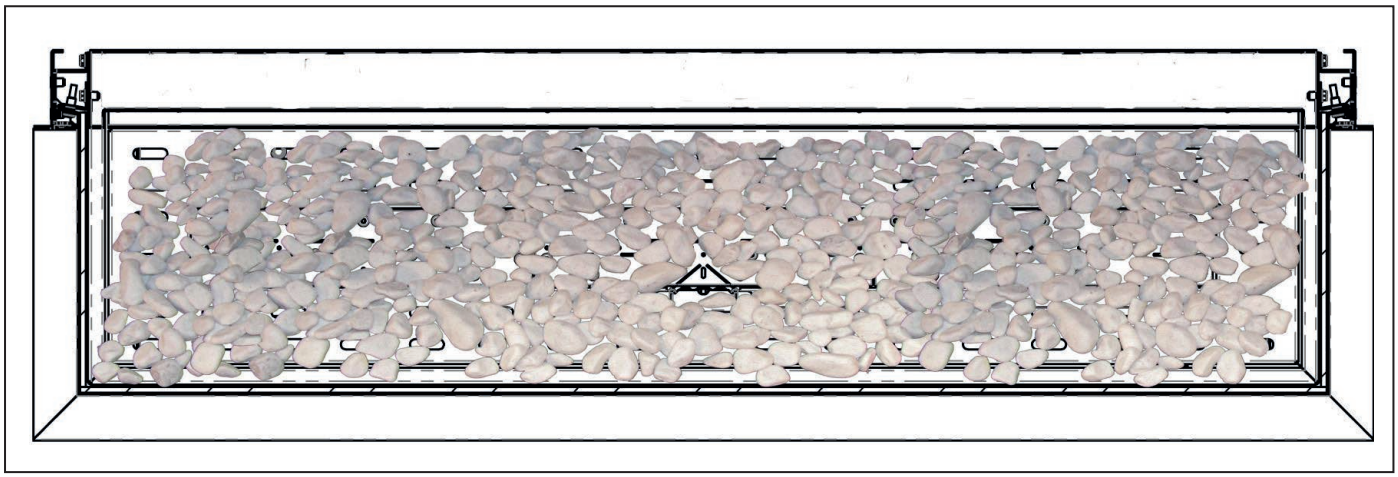

3.5.6 Vision Line Superior 1100 – Mixed Stone

Spre posene med steiner og småsteiner fordel jevnt på rist og brenner, holde pilotområdet klart.

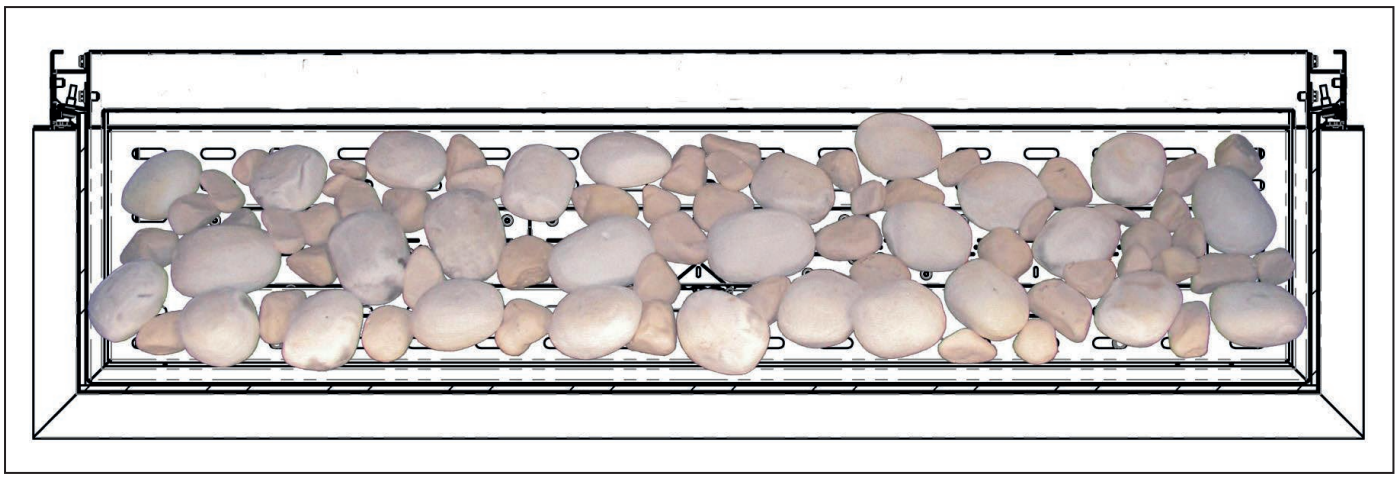

3.5.7 Vision Line Superior 1100 – Crushed Glass

Spre posene med knust glass jevnt utover på rist og brenner, holde pilotområdet klart..

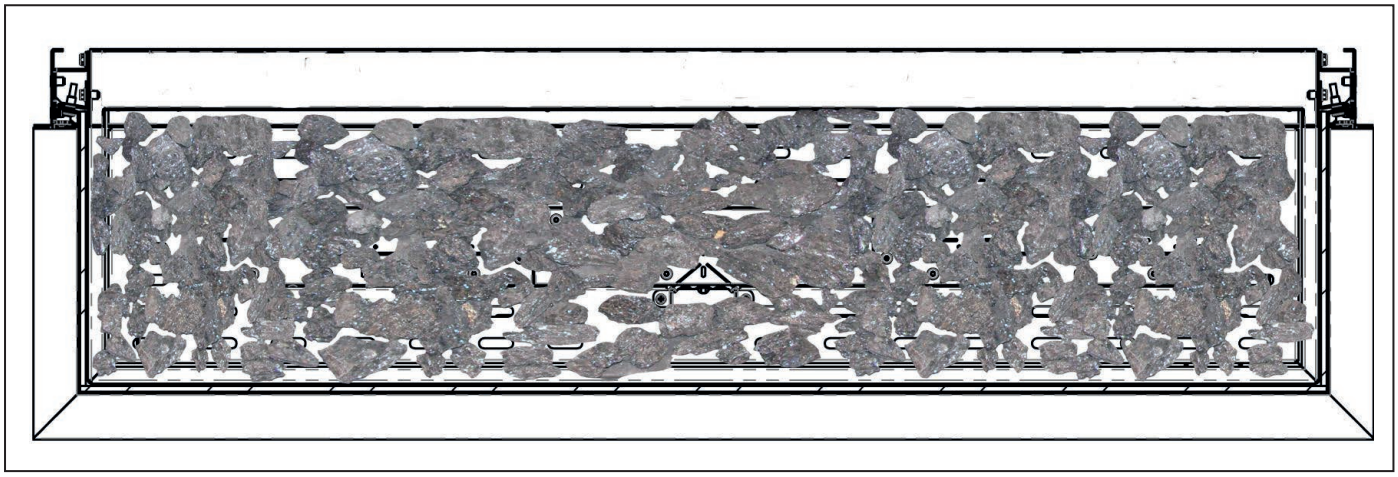

3.5.8 Vision Line Superior 1100 Bay - Lava Rock

Spre posene med lavasteiner jevnt utover på rist og brenner, holde pilotområdet klart.

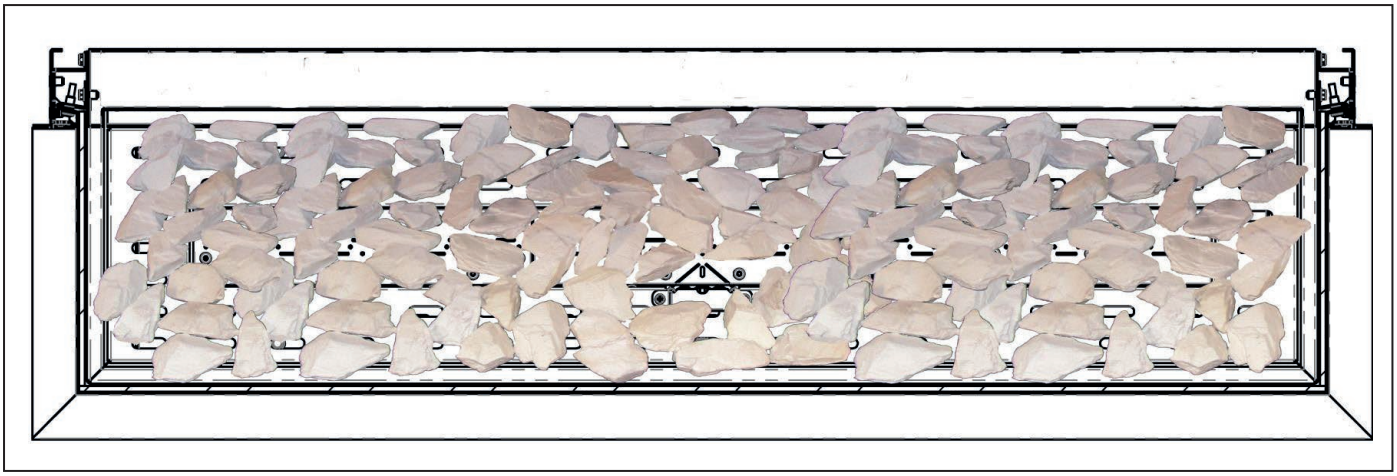

3.6 Igangsetting

3.6.1 Opptenning av pilot

1. Tenn pilotflamme som beskrevet i brukerveiledningen
2. Sjekk at pilotflammen forblir tent
3. Slukk pilot

3.6.2 Sjekking av hovedbrenner

1. Tenn pilotflamme som beskrevet i brukerveiledningen
2. Slå på hovedbrenneren som beskrevet i brukerveiledningen
3. Sjekk at pilotflammen jevnt krysser over til hovedbrenner og at brenner og pilot forblir tent
4. Sjekk driften av sidebrennerne som beskrevet i brukerveiledningen
5. Slukk peisen helt

3.6.3 Trykktest

Peisen er forhåndsinnstilt til å gi riktig gassmengde som er oppført i tekniske data. Ingen ytterligere justering er nødvendig. Sjekk alltid innløpstrykk og brennertrykket.

1. Slå av gassventilen på peisen
2. Skru av skruen på "Inlet" på gassventilen og koble til et manometer
3. Sjekk at det målte trykket er som beskrevet.
4. Utfør testen når peisen brenner på fullt med alle brennere, og med bare piloten påskrudd.
5. Hvis trykket er lavt, sjekk gassrør er riktig dimensjonert
6. Hvis trykket er for høyt (mer enn 5 mbar over) kan peisen monteres, men gassleverandøren må kontaktes
7. Skru av skruen på testpunkt for brennertrykk på gassventilen og koble til et manometer
8. Sjekk at det målte trykket er som beskrevet.
9. Den målte verdien bør ligge innenfor + / - 10% av den beskrevne verdi. Hvis dette ikke er tilfelle, kan du kontakte peisleverandør.

Merk: Etter å ha sjekket trykket og fjernet manometer, må skruene til trykkpunktene skrus på igjen, og systemet må kontrolleres for lekkasjer.

4. Service og vedlikehold

Slå av peisen og steng gasstilførsel. Kontroller at peisen er helt avkjølt før service peisen. Service skal ikke utføres hvis peisen er varm.

Forslag til prosedyre for service:

A. Legg ut støvteppe på gulv, masker/beskytt eventuelle omramminger etc.
B. Fjern kantbeslag nede foran sideglass
C. Fjern kantbeslag nede foran frontglass.
D. Fjern beslag som holder glassene på plass og glass
E. Fjern forsiktig glødematriell/kubber/steiner
F. Bruk en støvsuger til å rengjøre toppen av brennere og rist
G. Fjern risten rundt brennerne
H. Fjern alle tre brennertoppene.
I. Bruk støvsuger igjen.
J. Med brennertoppene nå fjernet er hele pilotsystemet klart og synlig. Bruk støvsuger og en myk børste til å rengjøre pilotsystemet og begge injektorene. Aldri bøy eller modifiser termoelementet
K. Sett på plass brennertoppene med innfestinger
L. Slå på gasstilførselen og søk etter lekkasjer, sjekk brennerne og pilot for å se at det brenner jevnt.
M. Sett risten tilbake
N. Legg tilbake glødematriell/kubber/steiner.
O. Monter til bake glass og kantbeslag
P. Sjekk pipe og pipeterminal, sørg for at pipeterminal ikke på noen som helst måte er tildekket
Q. Tenn peisen og test trykkinnstillingene.
R. Sjekk at det er sikker drift av peisen.

4.1 Rengjøring av keramiske vedkubber/steiner

Fjern vedkubbersteiner som beskrevet i A - E ovenfor.

Forsiktig rengjør vedkubber/steiner med en myk børste og en støvsuger. Der det er nødvendig erstatt ødelagte deler med originale deler.

Leg tilbake vedkubber/steiner, sett på glass og se at peisen fungerer riktig

4.2 Betjene brennere

Fjern brennere som beskrevet i A - H ovenfor.

Pilotenheten er nå godt synlig, piloten inkludert termoelement kan erstattes /vedlikeholdes ved å heve pilotenheten fra sin posisjon. Dette gjøres ved å fjerne de to skruer på overflaten av piloten. Beslagene på undersiden av piloten kan løsnes ved hjelp av en 10mm fastnøkkel der dette er hensiktsmessig.

For å få tilgang til hovedbrenneren manifold, må brennerbase frigjøres. Dette gjøres ved å fjerne de seks muttere (M6, 10mm fastnøkkel) som holder brenneren i. Med disse seks muttere fjernet kan det brennerbase heves opp og manifold kan enkelt nås.
Bare bruk originale deler fra peisleverandør om de må byttes.

4.3 Reservedeler

Frontglass	2B01027
Sideglass Superior 1100 CL/CR-B-F	2B01127
Endeglass Superior 1100 RD- RD1/3-RD2/3-ST	2B02227
Frontglass Superior 1100RD 1/3	2B02327
Frontglass Superior 1100RD 2/3	2B02427
Keramisk vedkubber - sett	2B01_LOGS
“Glør” - pakke	2B01_EMBR
Småstein - pakke	2B01_GRVL
Pilot Assembly NG	440_1350_24
Pilot Assembly LPG	440_1350_44
Elektrode	EG08185
Elektrode ledning	2G01_LEAD
Termoelement	CG30182
Dyse NG	EG05177
Dyse LPG	EG02177
Brennertopp	2A01005
Komplett Brenner NG	2A01105
Komplett brenner LPG	2A01106
Brenner tetningspakke	1_000_0026
Brenner rist Superior 1100 CL/CR-B-F	2A01054
Brenner rist Superior 1100 RD- RD1/3-RD2/3-ST	2A02054
Gassventil NG	2B_N1_GV60
Gassventil LPG	2B_P1_GV60
Magnetventil	GV-S60C/12
Mottakerenhet	G6R-R4AS
Fjernkontroll	G6R-H4D
Betjeningsluke	2B01_9000

5. Teknisk informasjon

5.1 Sertifisert for følgende land

Land	Natural	LPG
AT - Østerrike	I_{2H}, G20 at 20 mbar	$I_{3P(50)}$,G31 at 50 mbar; $I_{3B/P(50)}$,G30/G31 at 50 mbar
BE -Belgia	I_{2E+}, G20/G25 at 20/25 mbar	I_{3+},G31/G31 at 28/37 mbar; $I_{3P(37)}$,G31 at 37 mbar; $I_{3B/P(30)}$,G30/G31 at 30 mbar
BG -Bulgaria	I_{2H}, G20 at 20 mbar	$I_{3B/P(30)}$,G30/G31 at 30 mbar
CH - Sveits	I_{2H}, G20 at 20 mbar	$I_{3P(50)}$,G31 at 50 mbar; I_{3+},G31/G31 at 28/37 mbar; $I_{3P(37)}$,G31 at 37 mbar; $I_{3B/P(50)}$,G30/G31 at 50
CY -Cyprus	I_{2H}, G20 at 20 mbar	I_{3+},G31/G31 at 28/37 mbar; $I_{3B/P(30)}$,G30/G31 at 30 mbar
CZ -Czech Republic	I_{2H}, G20 at 20 mbar	$I_{3P(50)}$,G31 at 50 mbar; I_{3+},G31/G31 at 28/37 mbar; $I_{3P(37)}$,G31 at 37 mbar; $I_{3B/P(50)}$,G30/G31 at 50
DE -Tyskland	I_{2ELL}, G25 at 20 mbar[1]; I_{2E}, G20 at 20 mbar	$I_{3P(50)}$,G31 at 50 mbar; $I_{3B/P(50)}$,G30/G31 at 50
DK -Danmark	I_{2H}, G20 at 20 mbar	$I_{3B/P(30)}$,G30/G31 at 30 mbar
EE -Estonia	I_{2H}, G20 at 20 mbar	$I_{3B/P(30)}$,G30/G31 at 30 mbar
ES -Spania	I_{2H}, G20 at 20 mbar	I_{3+},G31/G31 at 28/37 mbar; $I_{3P(37)}$,G31 at 37 mbar
FI -Finland	I_{2H}, G20 at 20 mbar	$I_{3P(30)}$,G31 at 30 mbar; $I_{3B/P(30)}$,G30/G31 at 30 mbar
FR -Frankrike	I_{2E+}, G20/G25 at 20/25 mbar	I_{3+},G31/G31 at 28/37 mbar; $I_{3P(37)}$,G31 at 37 mbar; $I_{3B/P(30)}$,G30/G31 at 30 mbar; $I_{3B/P(50)}$,G30/G31 at 50
GB -Storbritannia	I_{2H}, G20 at 20 mbar	I_{3+},G31/G31 at 28/37 mbar; $I_{3P(37)}$,G31 at 37 mbar; $I_{3B/P(30)}$,G30/G31 at 30 mbar
GR -Hellas	I_{2H}, G20 at 20 mbar	I_{3+},G31/G31 at 28/37 mbar; $I_{3P(37)}$,G31 at 37 mbar; $I_{3B/P(30)}$,G30/G31 at 30 mbar
HU -Ungarn		$I_{3B/P(30)}$,G30/G31 at 30 mbar
HR -Kroatia	I_{2H}, G20 at 20 mbar	$I_{3P(37)}$,G31 at 37 mbar; $I_{3B/P(30)}$,G30/G31 at 30 mbar
IE -Irland	I_{2H}, G20 at 20 mbar	I_{3+},G31/G31 at 28/37 mbar; $I_{3P(37)}$,G31 at 37 mbar
IS -Island		
IT -Italia	I_{2H}, G20 at 20 mbar	I_{3+},G31/G31 at 28/37 mbar; $I_{3P(37)}$,G31 at 37 mbar; $I_{3B/P(30)}$,G30/G31 at 30 mbar
LT - Litauen	I_{2H}, G20 at 20 mbar	I_{3+},G31/G31 at 28/37 mbar; $I_{3P(37)}$,G31 at 37 mbar; $I_{3B/P(30)}$,G30/G31 at 30 mbar
LU -Luxembourg	I_{2E}, G20 at 20 mbar	
LV -Latvia	I_{2H}, G20 at 20 mbar	
MT -Malta		$I_{3B/P(30)}$,G30/G31 at 30 mbar
NL -Nederland	I_{2L}, G25 at 25 mbar	$I_{3P(50)}$,G31 at 50 mbar; $I_{3P(30)}$,G31 at 30 mbar; $I_{3P(37)}$,G31 at 37 mbar; $I_{3B/P(30)}$,G30/G31 at 30 mbar
NO -Norge	I_{2H}, G20 at 20 mbar	$I_{3B/P(30)}$,G30/G31 at 30 mbar
PL -Polen	I_{2E}, G20 at 20 mbar	$I_{3P(37)}$,G31 at 37 mbar
PT -Portugal	I_{2H}, G20 at 20 mbar	I_{3+},G31/G31 at 28/37 mbar; $I_{3P(37)}$,G31 at 37 mbar
RO -Romania	I_{2E}, G20 at 20 mbar	$I_{3P(30)}$,G31 at 30 mbar; $I_{3B/P(30)}$,G30/G31 at 30 mbar
SE -Sverige	I_{2H}, G20 at 20 mbar	$I_{3B/P(30)}$,G30/G31 at 30 mbar
SL -Slovenia	I_{2H}, G20 at 20 mbar	I_{3+},G31/G31 at 28/37 mbar; $I_{3P(37)}$,G31 at 37 mbar; $I_{3B/P(30)}$,G30/G31 at 30 mbar
SK -Slovakia	I_{2H}, G20 at 20 mbar	$I_{3P(50)}$,G31 at 50 mbar; I_{3+},G31/G31 at 28/37 mbar; $I_{3P(37)}$,G31 at 37 mbar; $I_{3B/P(30)}$,G30/G31 at 30 mbar; $I_{3B/P(50)}$,G30/G31 at 50
TR -Tyrkia	I_{2H}, G20 at 20 mbar	I_{3+},G31/G31 at 28/37 mbar; $I_{3P(37)}$,G31 at 37 mbar; $I_{3B/P(30)}$,G30/G31 at 30 mbar

5.2 Teknisk data

Produkt identifikasjonsnummer: 0359CO1362

5.2.1 Vision Line Superior 1100

Gass type		G20	G20/G25	G25	G20/G25	G30/G31		G31	
		I_{2H},I_{2E}	I_{2E+}	I_{2L}	I_{2ELL}	$I_{3B/P(30/50)}$	I_{3+}	$I_{3P(37,50)}$	$I_{3P(30)}$
Inntrykk	mbar	20	20/25	25	20	30/50	28-30/37	37/50	30
Nominell varmeinntak Brutto	kW	10	10	10	10	11.6	11.6	11.6	10.3
Nominell varmeinntak netto	kW	9.0	9.0	9.0	9.0	10.7	10.7	10.7	9.5
Forbruk	m³/hr	0.938	0.938/1.1	1.1	1.1	0.336	0.336	0.425	0.378
Brennertrykk	mbar	11.9	11.9\17.1	17.1	18.5	28.3	28.3	35.8	29.2
Brennerinjektor		280 (x3)				120 (x3)			
Pilotinjektor		440-1350-xx (31.2 inj)				440-1350-xx (27.1 inj)			
Effektklasse		2							
Nox klasse		5							
Type		C11/C31							

5.3 Måltegninger

5.3.1 Vision Line Superior 1100F - Front

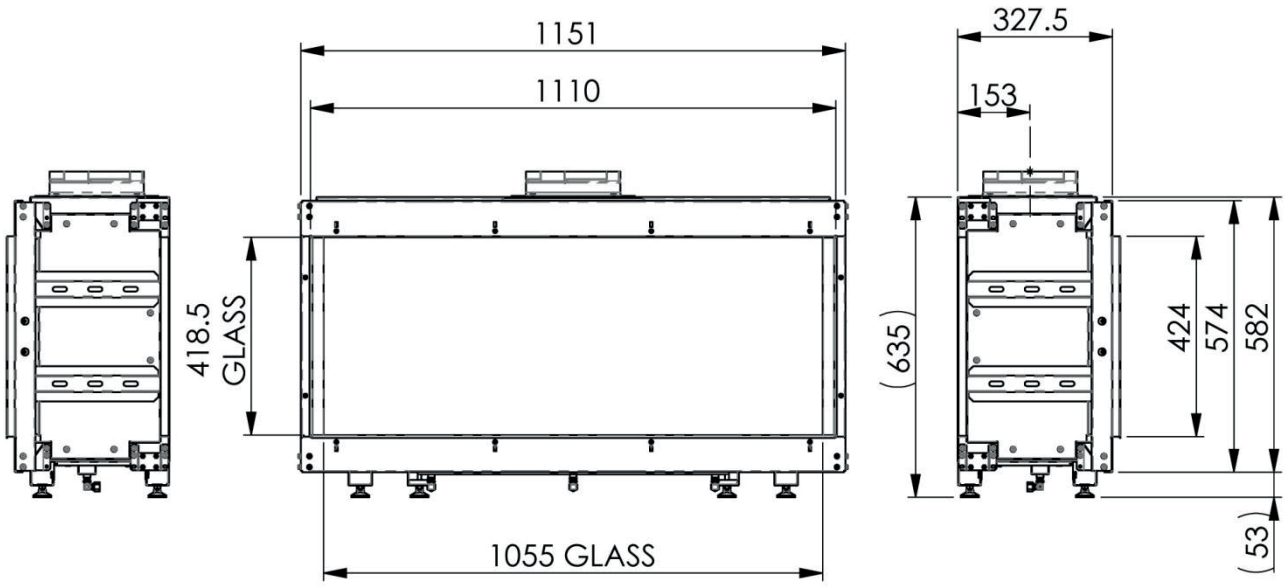

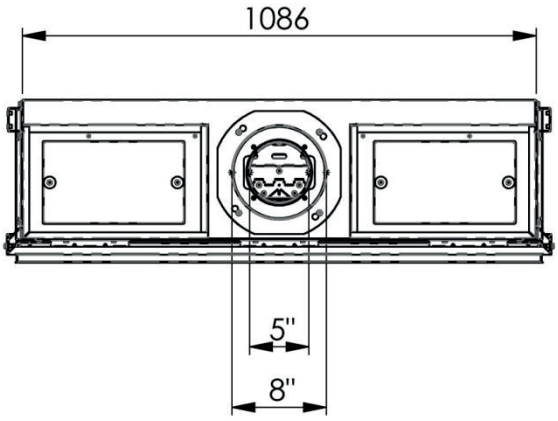

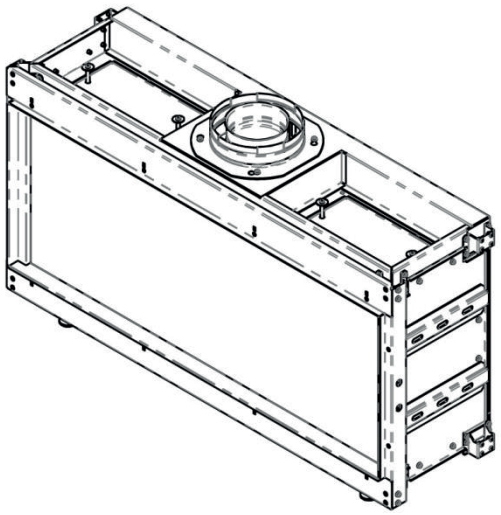

5.3.2 Vision Line Superior 1100 B – 3-sidet

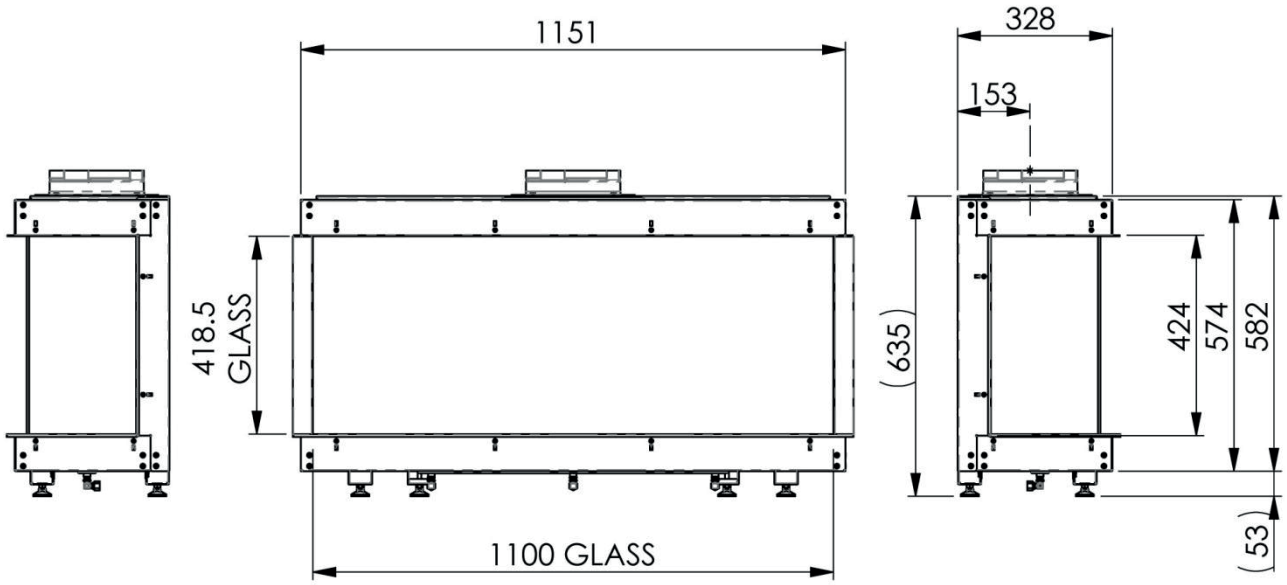

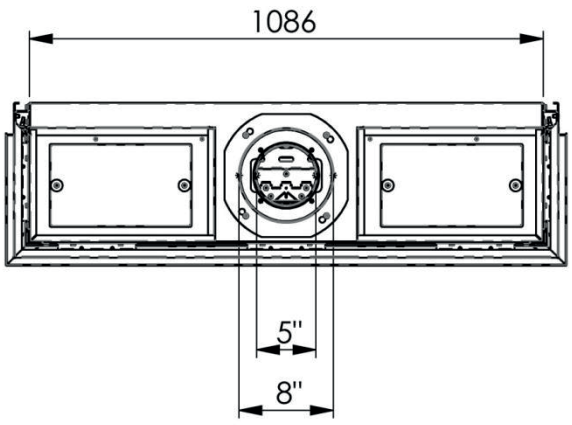

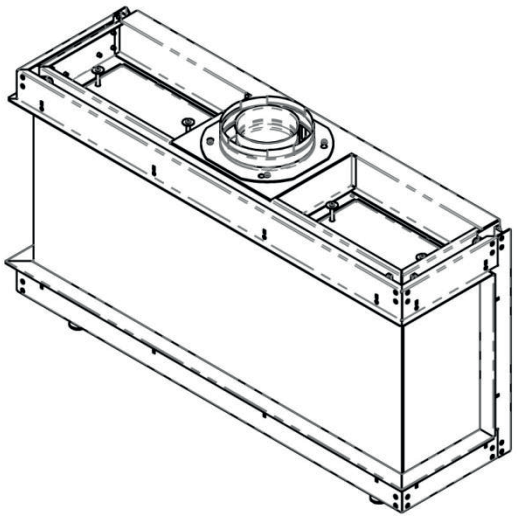

5.3.3 Vision Line Superior 1100 CL/CR - Vinkel

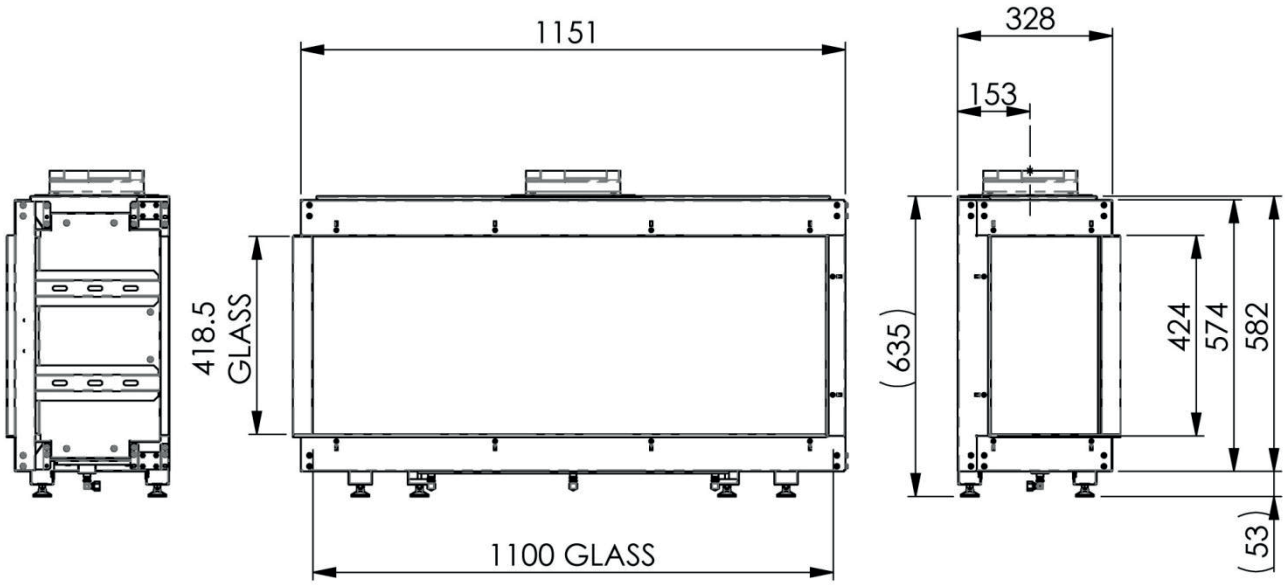

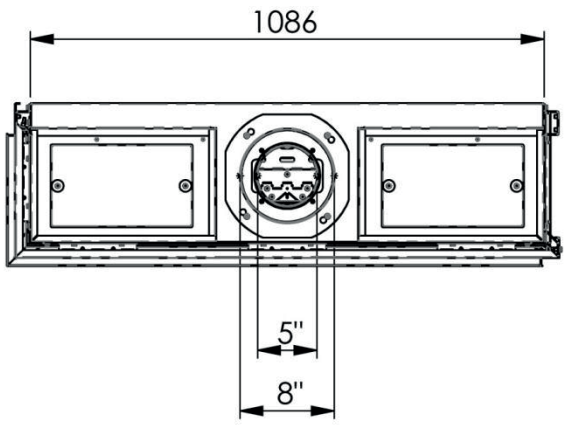

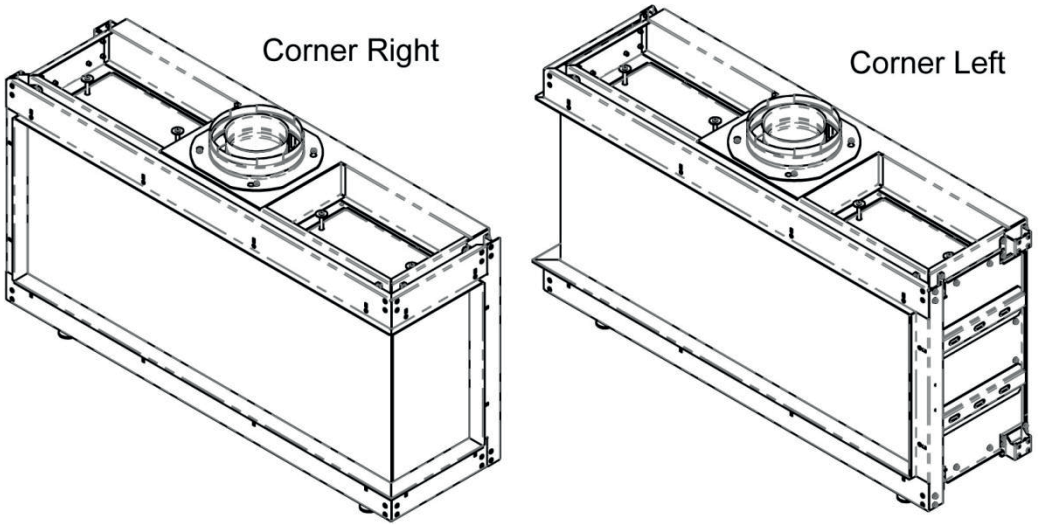

5.3.4 Vision Line Superior 1100 RD – 3-sidet

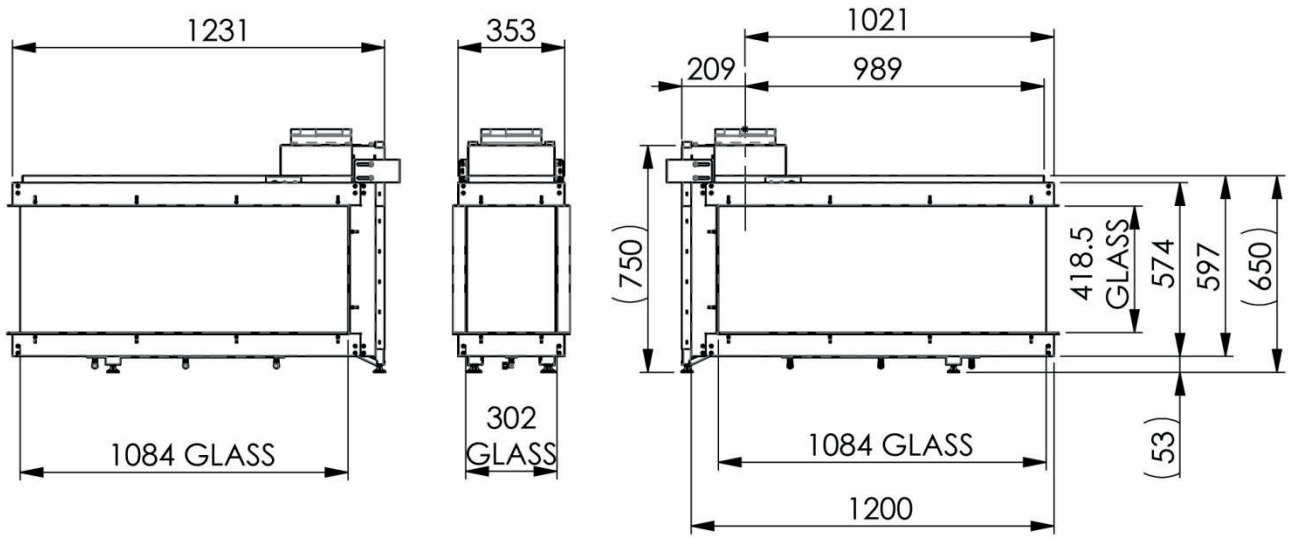

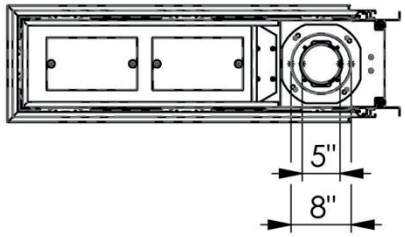

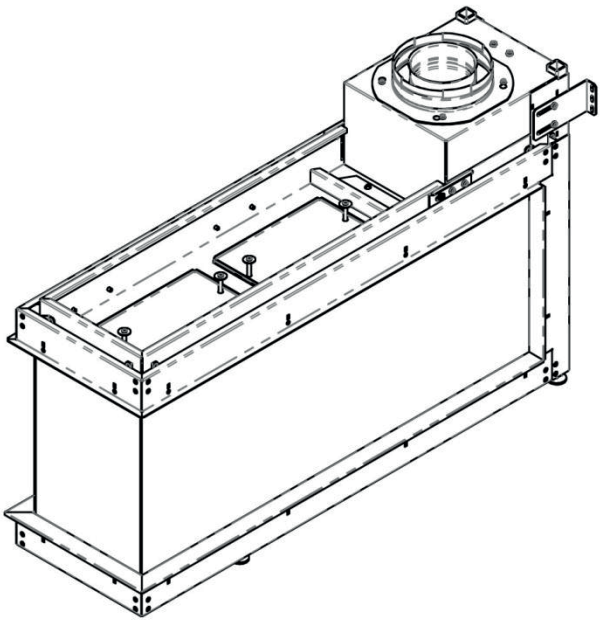

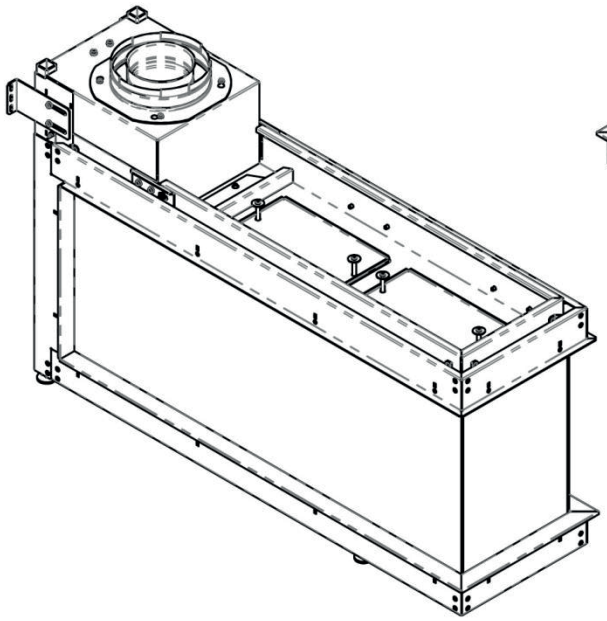

5.4.5 Vision Line Superior 1100 RD 1/3 - 3-sidet (spesifiser hvilken side som har redusert glass)

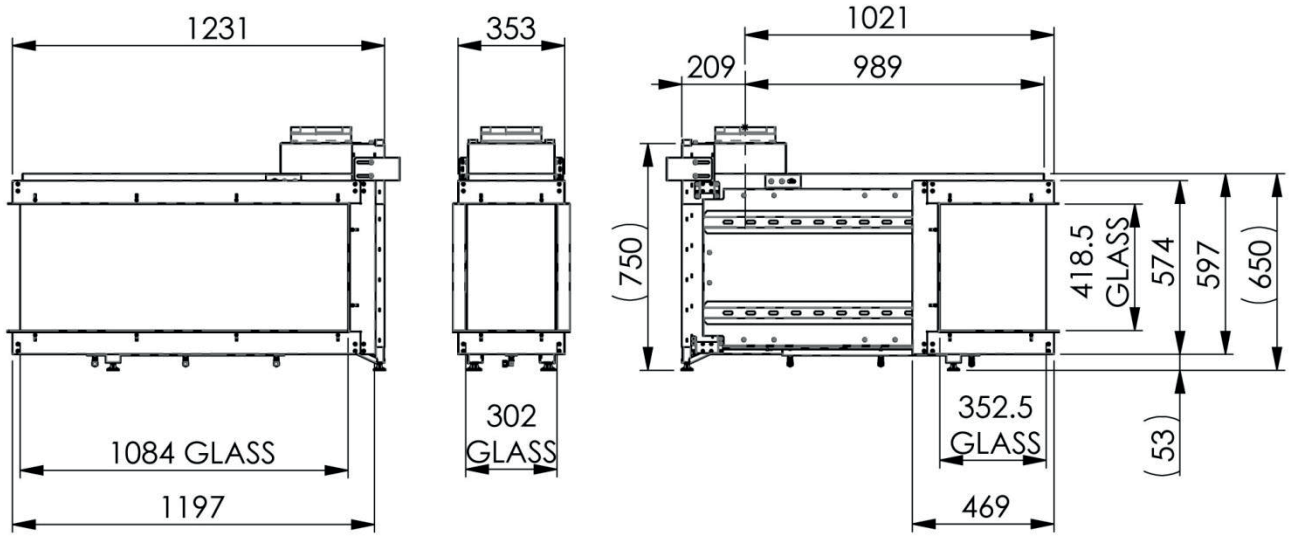

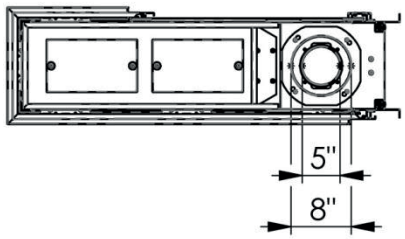

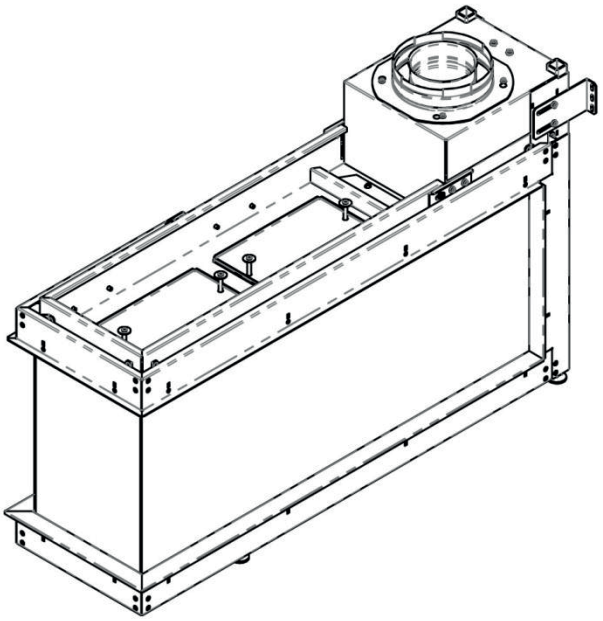

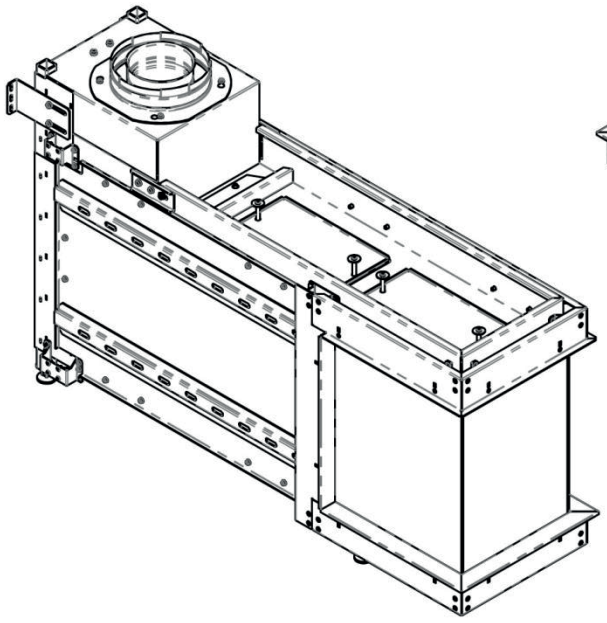

5.4.6 Vision Line Superior 1100 RD 2/3 - 3-sidet (spesifiser hvilken side som har redusert glass)

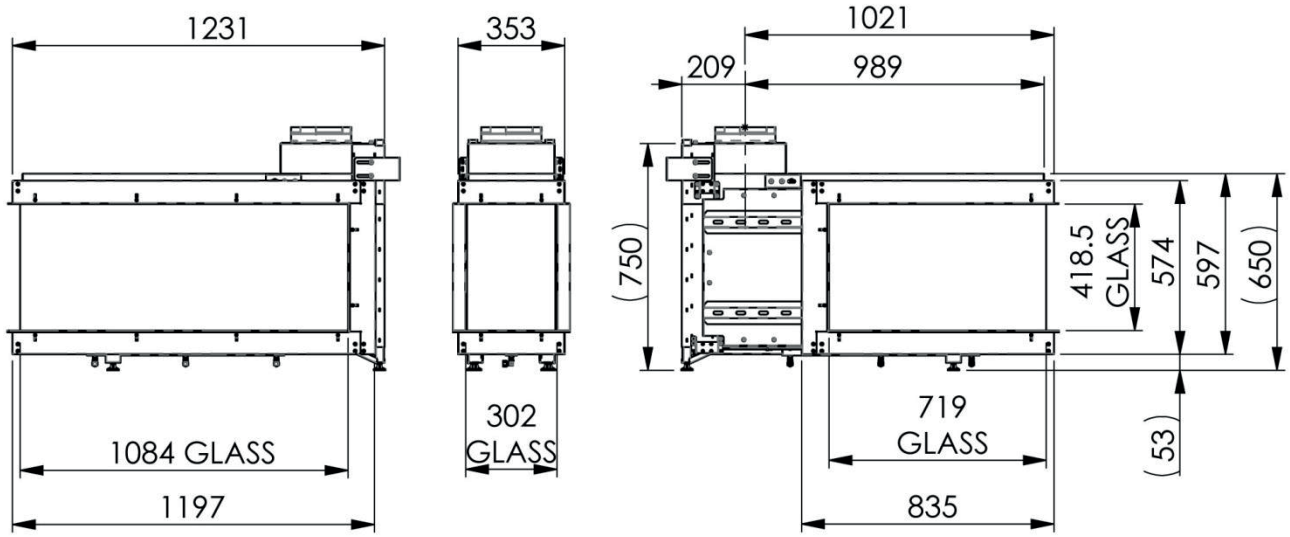

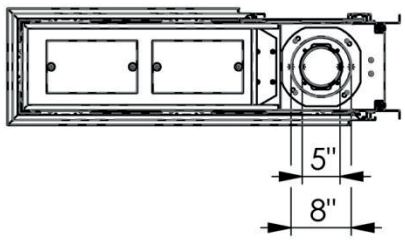

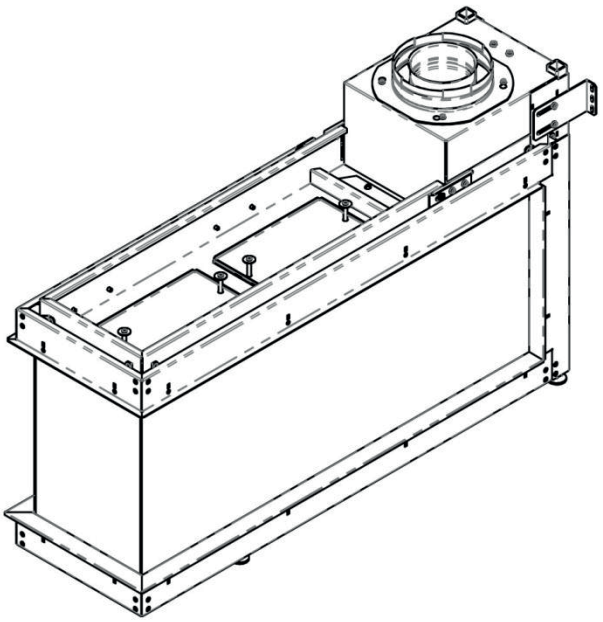

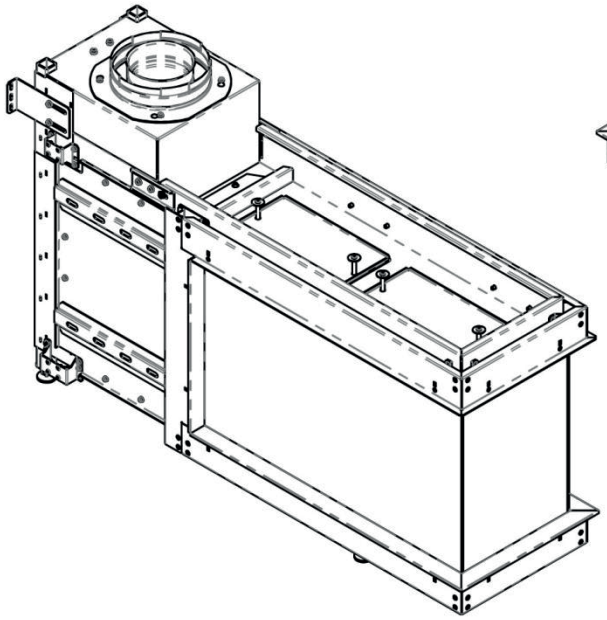

5.4.7 Vision Line Superior 1100 ST - Gjennomgående

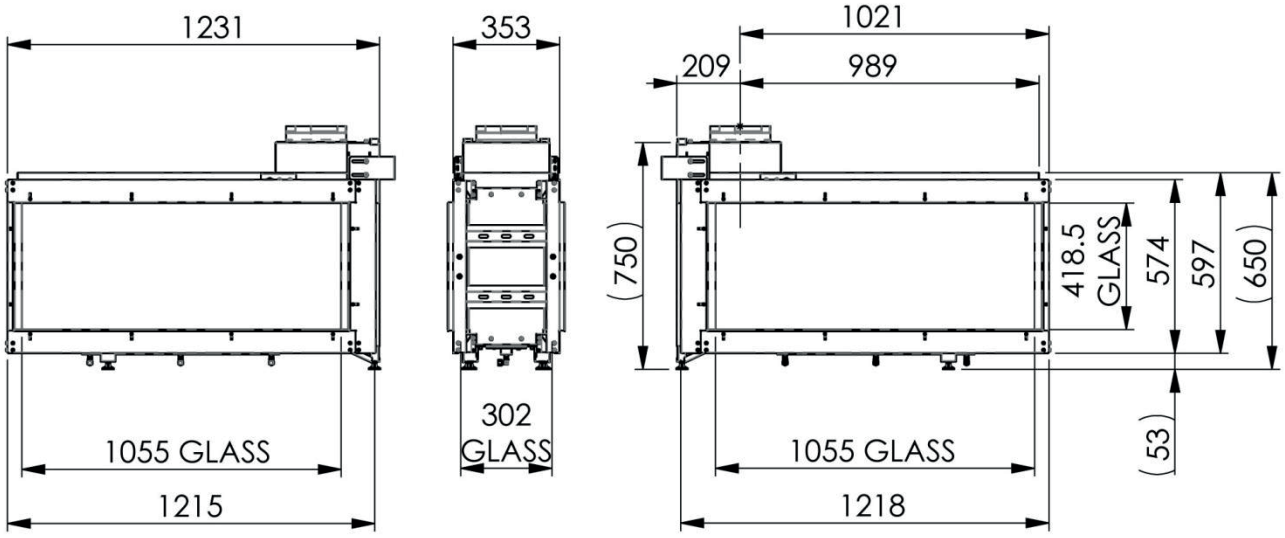

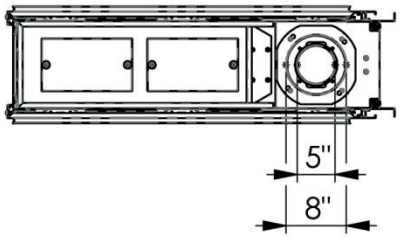

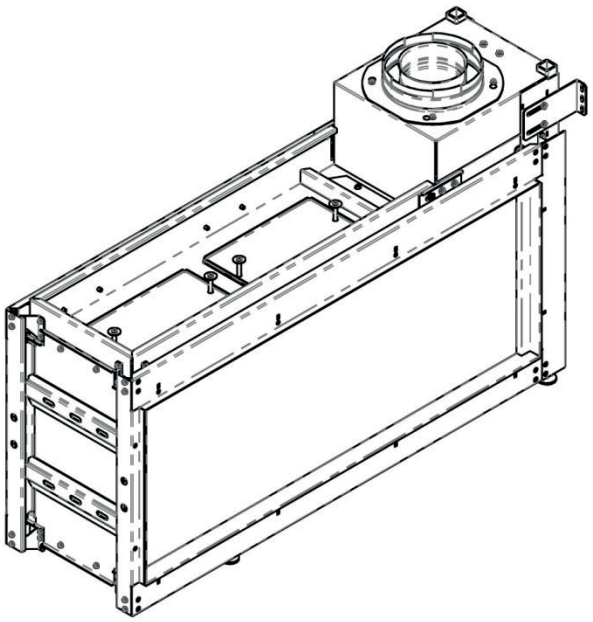

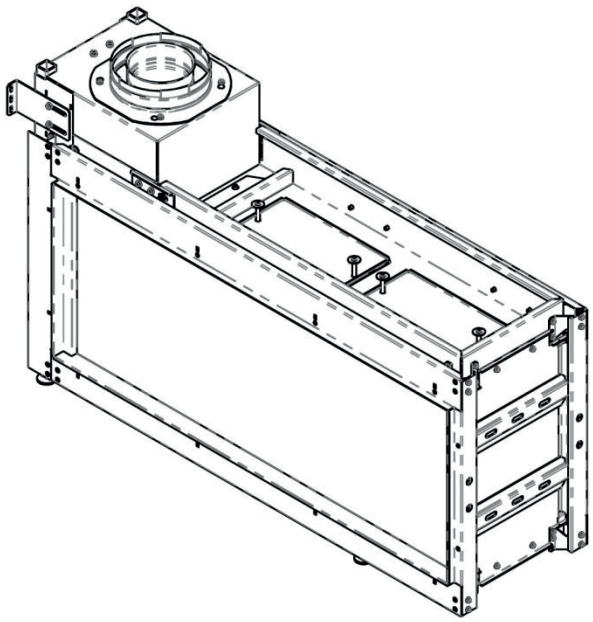

peis selskabet

EU DECLARATIONS OF CONFORMITY

Appliance or fitting model:

Vision Line Superior 1100, Vision Line Superior 650, Vision Line Superior 55L & 55H

Name and address of the manufacturer or his authorised representative:

Peisselskabet AS

Henrik Ibsens Gate 28

0255 Oslo

Oslo

Norway

This declaration of conformity is issued under the sole responsibility of the manufacturer.
Object of the declaration:

Independent Gas Fired Convection Heaters

The objects of the declaration above described is in conformity with the relevant Union harmonisation legislation:
REGULATION (EU) 2016/426 (GAR)
DIRECTIVE 2014/30/EU (EMC) Not Applicable
DIRECTIVE 2014/35/EU (LVD) Not Applicable
References to the relevant harmonised standards used or references to the other technical specifications in relation to which conformity is declared:
BSEN 613:2001+A1:2008

The Notified Body nr. 2575 Intertek Italia SpA (Via Guido Miglioli, 2/A, 20063 Cernusco sul Naviglio MI – Italy) performed the EU-Type Examination conformity assessment procedure and issued the following certificate(s):

***UK-LHD-0359-1362R4*– 19th April 2018 – Certificate Expiry date : 19th April 2028**

Conformity to type assessment is under the responsibility of Notify Body nr. 0359.

In the case of fittings please add instructions on how the fitting should be incorporated into an appliance or assembled to constitute an appliance in order to assist compliance with the essential requirements applicable to finished appliances.
Additional information (if applicable)

Signed for and on behalf of: Peisselskabet AS
Place and date of issue: *Oslo 02/12/2020*
Name and function: Lars Erik Hovland, Director

Signature:

In accordance with EC NOTICE TO STAKEHOLDERS WITHDRAWAL OF THE UNITED KINGDOM AND EU RULES IN THE FIELD OF INDUSTRIAL PRODUCTS dated 13 March 2020.

This issued certificate - Certificate No: UK-LHD-0359-1362R4

and supporting Technical Construction File underwent a legal transfer of new ownership by signed agreement between the named applicant on this certificate and the 3rd party bodies involved in the transfer from NB0359 to NB2575 on 12 December 2020

Date: 12/12/2020

Name: **Sandro Zornio**
Position: GAR Certification Manager

MANUFACTURER's DECLARATION - MATERIALS DECLARATION

The undersigned:	**Carl Gale**
Role:	**Technical Manager**
Company:	**Innovative Gas Products Ltd**
Address:	**Unit 4, Thorverton Road, Exeter, EX2 8FS, UK**

regarding the following Independent Gas Fired Convection Heater models:

Vision Line Superior 1100 range, Vision Line Superior 65 range, Vision Line Superior 55L & 55H

Declares, in accordance with the REGULATION (EU) 2016/426 (GAR) and the relevant applicable harmonized standards, that:

- the quality and thickness of the materials used in the construction of the appliances, and the method of assembling the various parts, are choses such that the constructional and operational characteristics are not significantly altered during a reasonable life and under normal conditions of installation and use;
- all parts of the appliance and the combustion circuit (if any) will withstand the mechanical, chemical and thermal conditions to which they may be subjected when the appliance is used normally;
- no soft solder or adhesives has been used to assure the soundness of the of the gas circuit assembled without threads;
- asbestos and cadmium is not used;
- all materials, which can come into contact with food and/or domestic water, used to manufacture these appliances are in conformity with the "REGULATION (EC) No 1935/2004 OF THE EUROPEAN PARLIAMENT AND OF THE COUNCIL of 27 October 2004 on materials and articles intended to come into contact with food";
- the correct gas connector for the countries of destination will be supply with the appliances;
- the appliance's instruction contains all information required by the specific applicable harmonized standards;
- the appliance's instruction complies with the national and local standards of installation of the countries of destination;
- the appliance's instructions are translated into the official language(s) of the specific country of destination.

IGP 02/12/2020

PEISSELSKABET AS

Tvetenveien 12

0661 Oslo

Norway

Tel. : +47 (0)22 55 63 63

Fax. : +47 (0)22 55 63 62

Web : www.peisselskabet.no

Email : post@peisselskabet.no